Surface box LUXA 103 B GR

Artikel-Nr.: 9080020

Zubehör
Montagematerial Melder / Strahler

Funktionsbeschreibung

- Rahmen für Aufputz-Montage des Präsenzmelders
- Farbe: Grau (ähnlich RAL 7023)
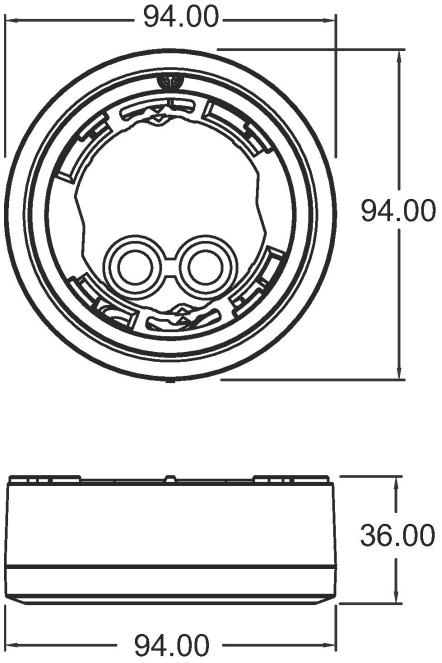
Maßbilder