PB 4 RF KNX

Artikel-Nr.: 4961615

KNX
UP-/UP-Funk-Aktoren

Funktionsbeschreibung

- *Lieferbar ab Oktober 2025*
- KNX Taster-Modul, KNX RF, Data Secure
- 4 Tastpunkte
- Integrierter Temperatursensor
- Universell einsetzbar in sehr vielen 55 mm Schalterprogramen
- Einfacher und schneller Umbau von konventionellen Installationen
- 1-fach oder 2-fach Wippen als separates Zubehör zwingend erforderlich, Artikelnummern 9080026, 9080027)
- Sichere Inbetriebnahme und Kommunikation durch Unterstützung von KNX Data Secure

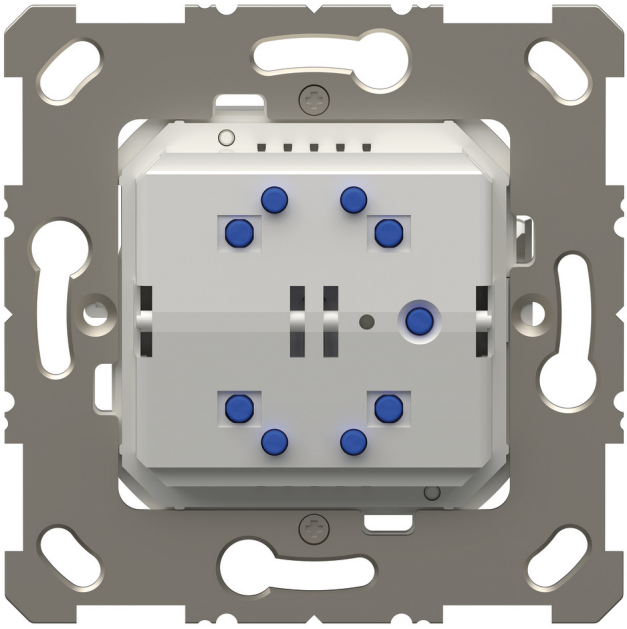

Technische Daten

	PB 4 RF KNX
Betriebsspannung KNX	Busspannung
Betriebsspannung	230 V AC - 240 V AC, 50 Hz - 60 Hz
Frequenz	50 - 60 Hz
Montageart	Unterputz

	PB 4 RF KNX
Anschlussart	Schraubklemmen
Schutzklasse	II

PB 4 RF KNX

Artikel-Nr.: 4961615

Maßbilder

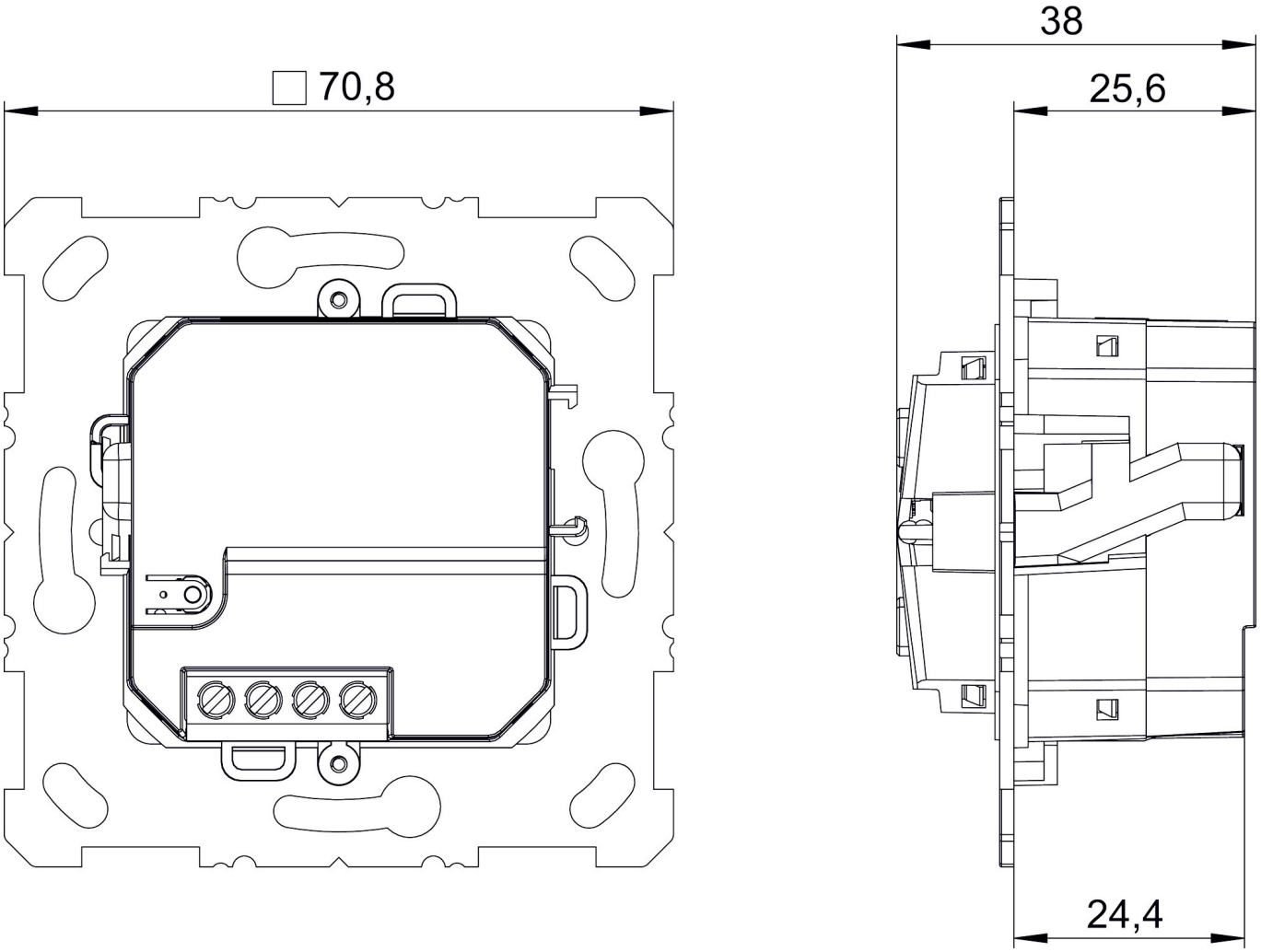

Zubehör

Wippe 1-fach WH
Artikel-Nr.: 9080026

Wippe 2-fach WH
Artikel-Nr.: 9080027