BM 12 T KNX

Artikel-Nr.: 4940235

KNX
Binäreingänge

Funktionsbeschreibung

- REG, 12-fach Binäreingang, KNX TP
- Multispannungseingänge 10 - 240 V AC/DC, integriertes Netzteil 12 V DC
- 4 zusätzliche Kanäle bedienbar durch Tasten am Gerät
- LED Schaltzustandsanzeige für jeden Kanal
- Manuelle Bedienung am Gerät (auch ohne Busspannung)
- Handbetätigung je Kanal zur Simulation der Eingangszustände
- Alle Eingänge können mit unterschiedlichen Spannungen und an unterschiedlichen Potentialen betrieben werden
- Anschließbare Leitungslänge bis zu 100 m
- Freie Zuordnung der Funktionen: Schalter/Taster, Dimmen, Jalousie/Rollladen, Zähler, Telegramm wiederholen, Sequenzen

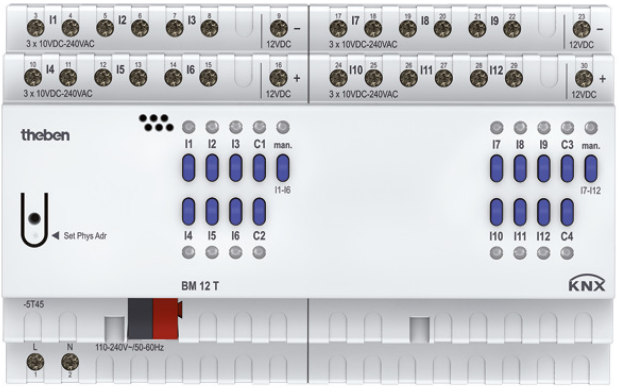

Technische Daten

	BM 12 T KNX
Betriebsspannung KNX	Busspannung, ≤4 mA
Betriebsspannung	110 V AC - 240 V AC, 50 Hz - 60 Hz
Frequenz	50 - 60 Hz
Stand-by Leistung	~0,3 W
Breite	8 TE
Montageart	DIN-Schiene
Anschlussart	KNX Busklemme
Max. Leitungsquerschnitt	Massiv: 0,5 mm² (Ø 0,8) bis 6 mm² | Litze mit Aderendhülse: 0,5 mm² bis 4 mm²
Spannung/Stromaufnahme Eingänge	10 V DC - 240 V AC 2 mA

	BM 12 T KNX
Max. Leitungslänge	100 m
Ausgang	12 V DC/18 mA, SELV
Anzeige	12 LEDs zur Anzeige des Zustandes am Eingang
Für SELV geeignet	Ja, wenn an allen Eingängen SELV angeschlossen ist
Umgebungstemperatur	-5°C ... 45°C
Schutzart	IP 20
Schutzklasse	II nach EN 60 730-1

Anschlussbilder

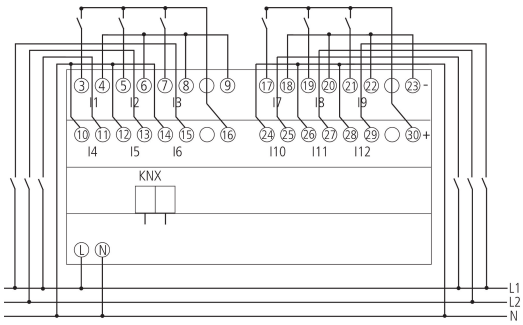

BM 12 T KNX

Artikel-Nr.: 4940235
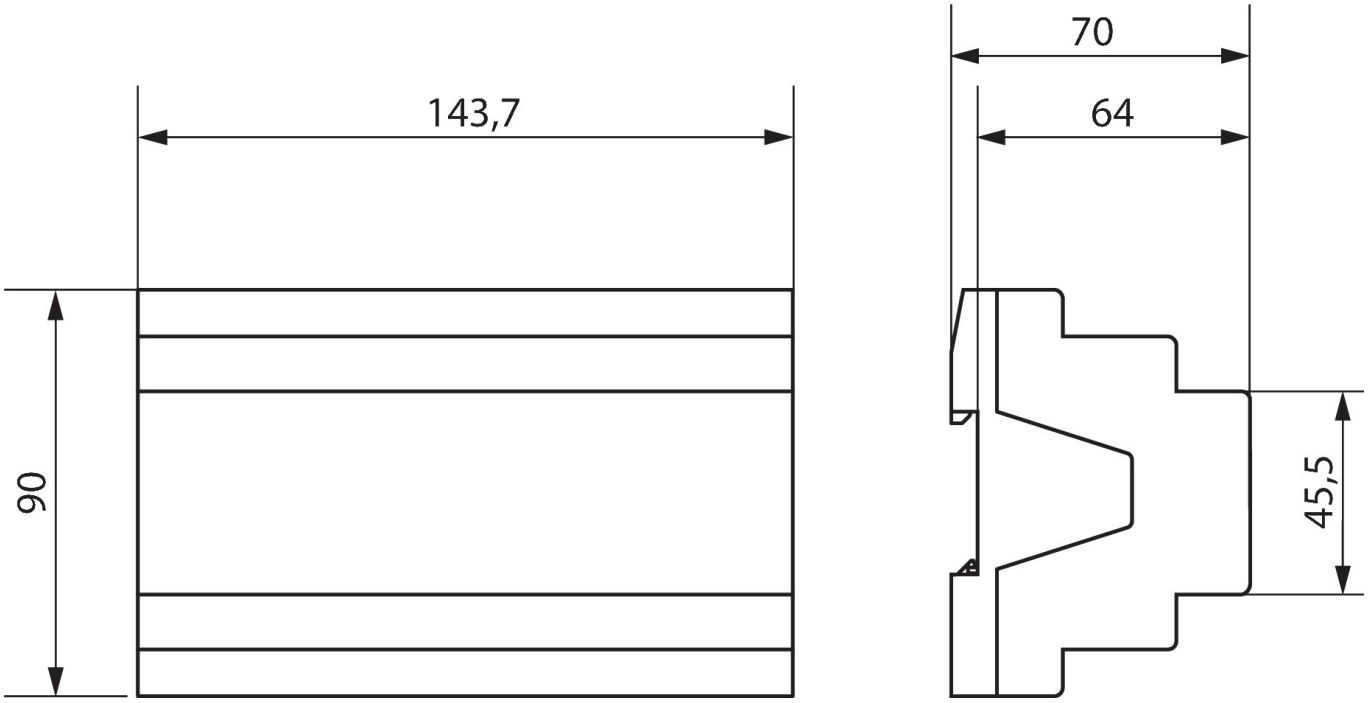
Maßbilder