LUXORliving T2.1

Artikel-Nr.: 4800403

Smart Home
Binäreingänge

Funktionsbeschreibung

- 2-fach Binäreingang-Tasterschnittstelle LUXORliving
- Kabelanschluss 4-polig
- Können mit konventionellen Tastern/Schaltern in Unterputzdosen eingebaut werden
- Softwarefunktionen: Schalter/Taster, Dimmen, Jalousie
- Kennzeichnung der Adernpaare über Farbcodierung
- Download der Inbetriebnahmesoftware LUXORplug unter https://luxorliving.de/luxorplug

Technische Daten

	LUXORliving T2.1
Betriebsspannung KNX	Busspannung, ≤10 mA
Montageart	In Unterputzdose
Anzahl Eingänge	2
Max. Leitungslänge	30 m
Länge Anschlussdrähte	25 cm

	LUXORliving T2.1
Kontaktstrom	0,5 mA
Schutzart	IP 20
Schutzklasse	III

Anschlussbilder
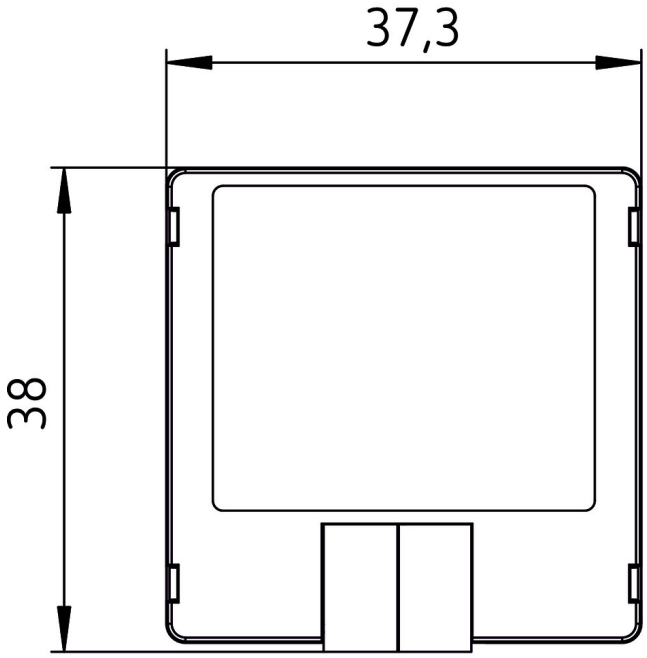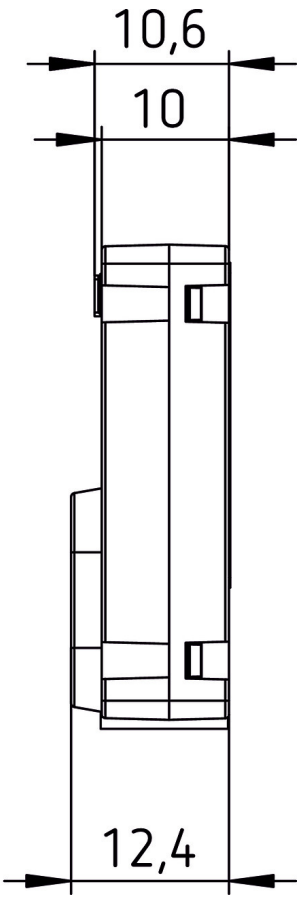
Maßbilder