# theRonda S360 KNX FLAT DE WH

## Artikel-Nr.: 2089560

**Präsenzmelder & Bewegungsmelder**
**Deckenmontage innen**

## Funktionsbeschreibung

- Präsenzmelder (PIR) für die Deckenmontage im Innenbereich
- Runder Erfassungsbereich 360°, Ø 8 m (50 m²) bei 3 m Montagehöhe
- Für KNX-Bussystem, 2 Kanäle Licht und 2 Kanäle Präsenz für HKL-Steuerungz
- Mischlichtmessung
- 2 Kanäle Licht C1, C2
- Schaltbetrieb oder Konstantlichtregelung mit Stand-by Funktionalität (Orientierungslicht)
- Schaltbetrieb mit dimmbarer Beleuchtung
- Betrieb als Voll- oder Halbautomat, umschaltbar
- Helligkeits-Schaltwert bzw. -Sollwert einstellbar in Lux über Parameter, Objekt oder Fernbedienung
- Teach-in des Helligkeits-Schaltwerts bzw. -Sollwerts
- Verkürzung der Nachlaufzeit bei kurzer Anwesenheit (Kurzzeit-Präsenz)
- Manuelle Übersteuerung mittels Telegramm oder Fernbedienung
- 2 Kanäle Präsenz C4, C5, einzeln parametrierbar
- Einschaltverzögerung und Nachlaufzeit einstellbar
- Einstellung des Raum-Korrekturfaktors für Abgleich Helligkeitsmessung
- Einstellbare Empfindlichkeit
- Testbetrieb zur Überprüfung von Funktion und Erfassungsbereich
- Szenen
- Parallelschaltung mehrerer Präsenzmelder (Master/Slave oder Master/Master)
- Universal-Fernbedienung «theSenda B» (optional)
- Management-Fernbedienung «SendoPro 868-A» (optional)
- Installations-Fernbedienung «theSenda P» (optional)

## Technische Daten

| | theRonda S360 KNX FLAT DE WH |
|---|---|
| Montagehöhe | 2 - 4 m |
| Mindesthöhe | 1,7 m |
| Messbereich Helligkeit | 10 - 3000 lx |
| Erfassungswinkel | 360° |
| Anschlussart | KNX Busklemme |
| Montageart | Deckeneinbau |
| Nachlaufzeit Licht | 30 s - 60 min |

| | theRonda S360 KNX FLAT DE WH |
|---|---|
| Lampenarten | Kompaktleuchtstofflampen, Fluoreszenzlampen, Glüh-/Halogenlampen, LEDs |
| Art der Lichtmessung | Mischlichtmessung |
| Nachlaufzeit Präsenz | 10 s - 120 min |
| Einschaltverzögerung Präsenz | 10 s - 30 min / inaktiv |
| Umgebungstemperatur | -15°C ... 50°C |
| Erfassungsbereich quer gehend | 50 m² (ø 8 m \| 360°) |

# theRonda S360 KNX FLAT DE WH

## Artikel-Nr.: 2089560

## Technische Daten

| | theRonda S360 KNX FLAT DE WH |
|---|---|
| Farbe | Weiß |
| Schutzart | IP 54 (im eingebauten Zustand) |

## Erfassungsbereich für die Planung bei einer Temperatur von 21 °C

| Montagehöhe (A) | Sitzend (S) | Quer gehend (T) | Frontal gehend (R) |
|---|---|---|---|
| 2 m | 5 m² \| 2,5 m | 38 m² \| 7 m | 5 m² \| 2,5 m |
| 2,5 m | 7 m² \| 3 m | 38 m² \| 7 m | 7 m² \| 3 m |
| 3 m | 13 m² \| 4 m | 50 m² \| 8 m | 13 µm \| 4 m |
| 3,5 m | 13 m² \| 4 m | 50 m² \| 8 m | 13 m² \| 4 m |
| 4 m | | 64 m² \| 9 m | 13 m² |

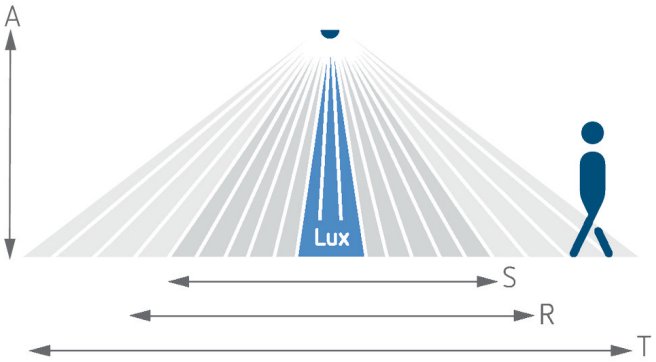


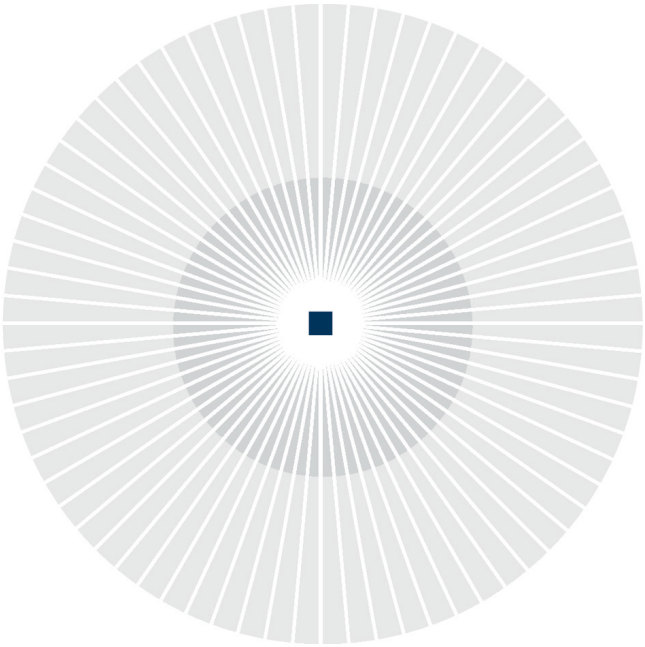

## Erfassungsbereich nach Sensnorm IEC 63180

| Montagehöhe (A) | Quer gehend (T) | Frontal gehend (R) | Sitzend (S) |
|---|---|---|---|
| 2,5 m | 39 m² \| 7 m | 28 m² \| 6 m | 24 m² \| 5,5 m |
| 4 m | 85 m² \| 10,4 m | 79 m² \| 10 m | |

# theRonda S360 KNX FLAT DE WH

Artikel-Nr.: 2089560

## Maßbilder

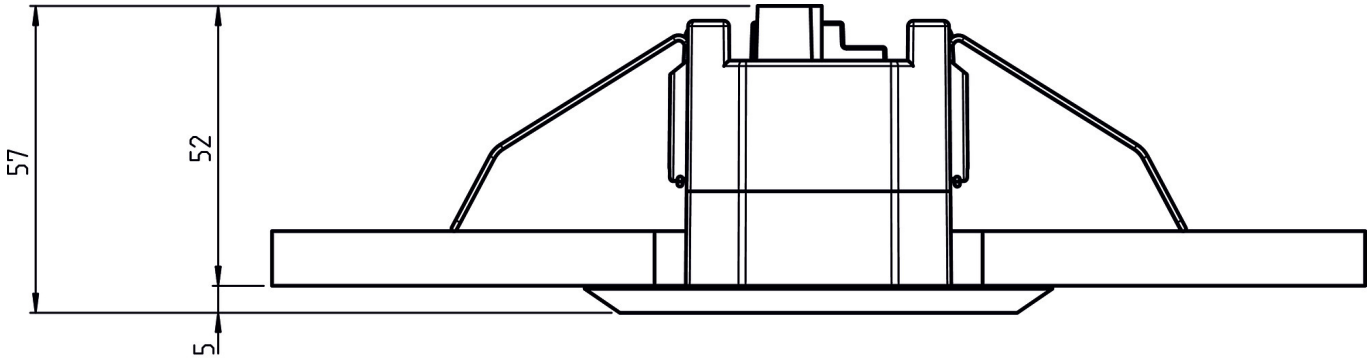


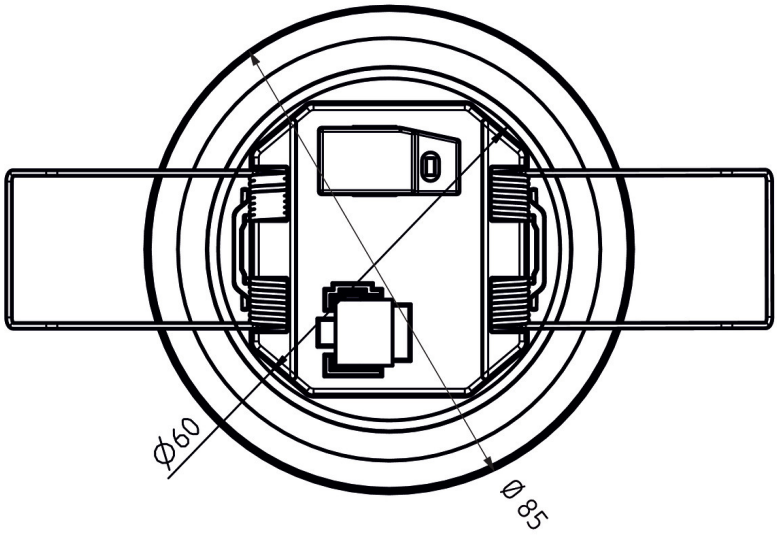


## Zubehör

**theSenda P**
Artikel-Nr.: 9070910

**theSenda S**
Artikel-Nr.: 9070911

**theSenda B**
Artikel-Nr.: 9070985

**Cover FLAT 85 GR**
Artikel-Nr.: 9070597

## Zubehör

**Cover FLAT 85 BK**
Artikel-Nr.: 9070853
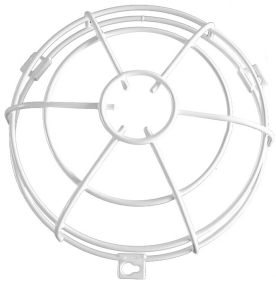
**QuickSafe Ballschutzkorb**
Artikel-Nr.: 9070531