theRonda S360-100 DE WH

Artikel-Nr.: 2080560

Präsenzmelder & Bewegungsmelder
Deckenmontage innen

Funktionsbeschreibung

- Passiv-Infrarot-Präsenzmelder für Deckenmontage
- Runder Erfassungsbereich 360°, Ø 8 m, (50 m²) bei 3 m Montagehöhe
- 1 Kanal Licht (Relais 230 V)
- Automatische bewegungs- und helligkeitsabhängige Steuerung für Beleuchtung
- Mischlichtmessung für Fluoreszenzlampen (FL/PL/ESL), Halogen-/Glühlampen und LEDs geeignet
- Betrieb als Vollautomat
- Helligkeitsschaltwert einstellbar, Teach-in Funktion
- Impulsfunktion für Treppenlicht-Zeitschalter
- Nachlaufzeit einstellbar
- Erfassungsempfindlichkeit einstellbar
- Testbetrieb zur Überprüfung von Funktion und Erfassungsbereich
- Durch werkseitige Voreinstellung sofort betriebsbereit (Helligkeits-Schaltwert 300 Lux, Nachlaufzeit 10 min.)
- Für die Änderungen der Werte und Einstellungen ist eine dieser optionalen Fernbedienungen erforderlich:
- Universal-Fernbedienung theSenda B
- Service-Fernbedienung theSenda P
- Optionale Benutzer-Fernbedienung: theSenda

Technische Daten

	theRonda S360-100 DE WH
Betriebsspannung	230 V AC
Frequenz	50 Hz
Montagehöhe	2 - 4 m
Mindesthöhe	1,7 m
Montageart	Deckeneinbau
Farbe	Weiß
Schaltausgang	Licht
Art der Lichtmessung	Mischlichtmessung
Einstellbereich Helligkeit	30 - 3000 lx
Nachlaufzeit Licht	10 s - 60 min

	theRonda S360-100 DE WH
Lampenarten	Glüh-/Halogenlampen, Fluoreszenzlampen, Kompaktleuchtstofflampen, LEDs
Glüh-/Halogenlampenlast	2300 W
Einschaltstrom	max. 400 A / 200 µs
LED-Lampe < 2 W	25 W
LED-Lampe 2-8 W	250 W
LED-Lampe > 8 W	250 W
Anschlussart	Schraubklemmen
Max. Leitungsquerschnitt	max. 2 x 2,5 mm²

theRonda S360-100 DE WH

Artikel-Nr.: 2080560

Technische Daten

	theRonda S360-100 DE WH
Erfassungsbereich quer gehend	50 m² (ø 8 m | 360°)
Erfassungswinkel	360°
Umgebungstemperatur	-15°C ... 50°C

	theRonda S360-100 DE WH
Stoßfestigkeit	IK04
Schutzart	IP 54 (im eingebauten Zustand)

Anschlussbilder

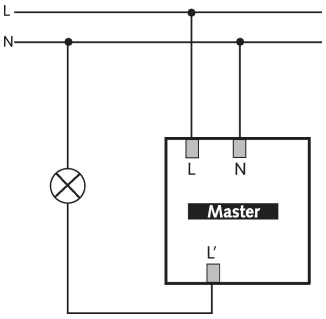

Erfassungsbereich für die Planung bei einer Temperatur von 21 °C

Montagehöhe (A)	Sitzend (S)	Quer gehend (T)	Frontal gehend (R)
2 m	5 m² | 2,5 m	38 m² | 7 m	5 m² | 2,5 m
2,5 m	7 m² | 3 m	38 m² | 7 m	7 m² | 3 m
3 m	13 m² | 4 m	50 m² | 8 m	13 m² | 4 m
3,5 m		50 m² | 8 m	13 m² | 4 m
4 m		64 m² | 9 m	13 m² | 4 m

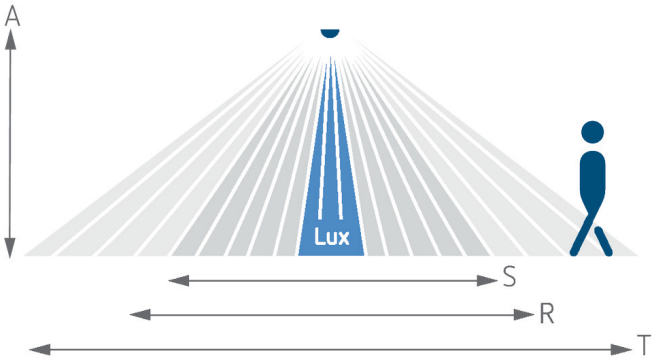

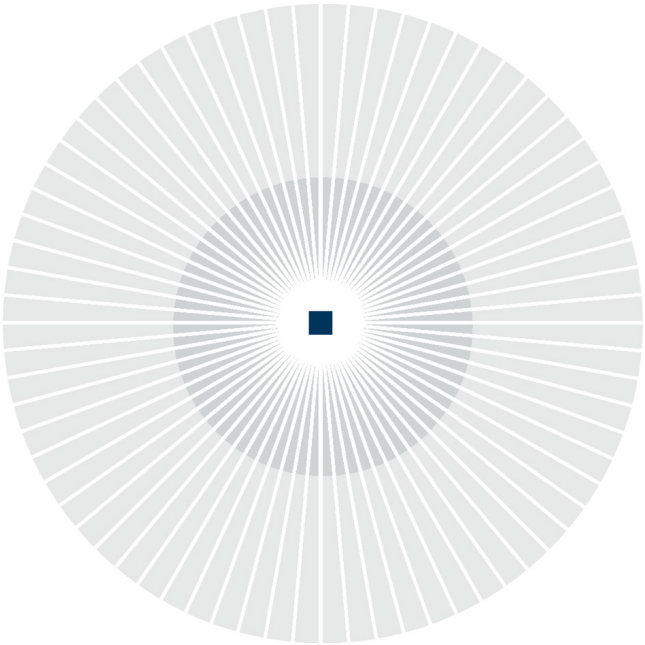

theRonda S360-100 DE WH

Artikel-Nr.: 2080560

Erfassungsbereich nach Sensnorm IEC 63180

Montagehöhe (A)	Quer gehend (T)	Frontal gehend (R)	Sitzend (S)
2,5 m	28 m² | 6 m	28 m² | 6 m	20 m² | 5 m
4 m	95 m² | 11 m	79 m² | 10 m	

Maßbilder

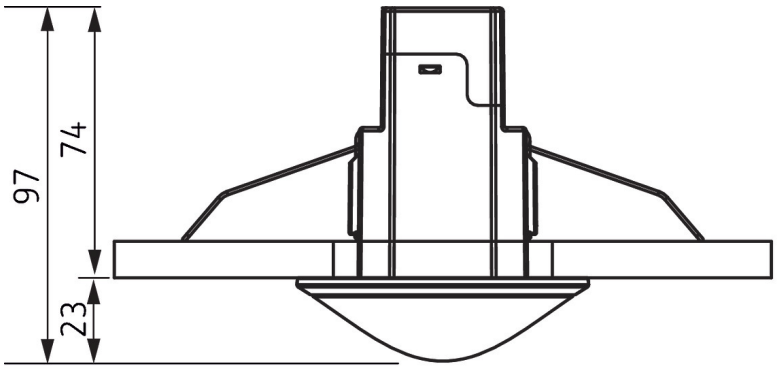

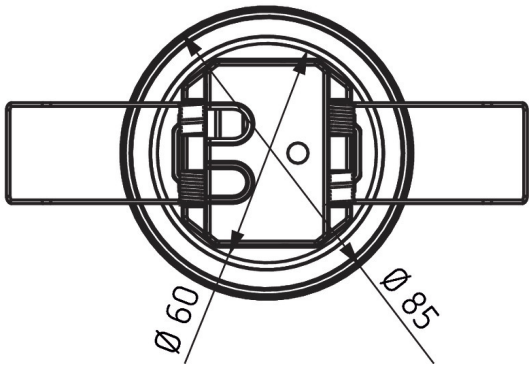

Zubehör

theSenda P
Artikel-Nr.: 9070910

theSenda S
Artikel-Nr.: 9070911

theSenda B
Artikel-Nr.: 9070985

Cover 85 GR
Artikel-Nr.: 9070594

Cover 85 BK
Artikel-Nr.: 9070852
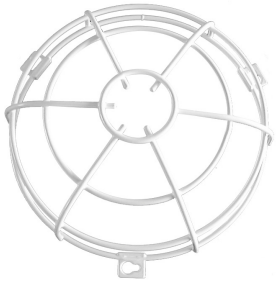
QuickSafe Ballschutzkorb
Artikel-Nr.: 9070531