# theRonda S360-101 FLAT DE WH

**Artikel-Nr.: 2080545**

**Präsenzmelder & Bewegungsmelder**
**Deckenmontage innen**

## Funktionsbeschreibung

- Passiv-Infrarot-Präsenzmelder für Deckenmontage
- Runder Erfassungsbereich 360°, Ø 8 m, (50 m²) bei 3 m Montagehöhe
- 1 Kanal Licht (Relais 230 V) und 1 Kanal Präsenz (Relais potenzialfrei für HKL Steuerung)
- Automatische bewegungs- und helligkeitsabhängige Steuerung für Beleuchtung und HLK
- Mischlichtmessung für Fluoreszenzlampen (FL/PL/ESL), Halogen-/ Glühlampen und LEDs geeignet
- Betrieb als Vollautomat
- Helligkeitsschaltwert einstellbar, Teach-in Funktion
- Impulsfunktion für Treppenlicht-Zeitschalter
- Kanal H, Präsenz: Relais, potenzialfrei z. B. für HLK-Steuerung
- Nachlaufzeit einstellbar
- Erfassungsempfindlichkeit einstellbar
- Testbetrieb zur Überprüfung von Funktion und Erfassungsbereich
- Durch werkseitige Voreinstellung sofort betriebsbereit (Helligkeits-Schaltwert 300 Lux, Nachlaufzeit 10 min.)
- Für die Änderungen der Werte und Einstellungen ist eine dieser optionalen Fernbedienungen erforderlich:
- Universal-Fernbedienung theSenda B
- Service-Fernbedienung theSenda P
- Optionale Benutzer-Fernbedienung: theSenda

# theRonda S360-101 FLAT DE WH

## Artikel-Nr.: 2080545

## Technische Daten

| | theRonda S360-101 FLAT DE WH |
|---|---|
| Betriebsspannung | 230 V AC |
| Frequenz | 50 Hz |
| Montagehöhe | 2 - 4 m |
| Mindesthöhe | 1,7 m |
| Montageart | Deckeneinbau |
| Farbe | Weiß |
| Schaltausgang | Licht \| Präsenz |
| Art der Lichtmessung | Mischlichtmessung |
| Einstellbereich Helligkeit | 30 - 3000 lx |
| Nachlaufzeit Licht | 10 s - 60 min |
| Lampenarten | Glüh-/Halogenlampen, Fluoreszenzlampen, Kompaktleuchtstofflampen, LEDs |
| Glüh-/Halogenlampenlast | 2300 W |

| | theRonda S360-101 FLAT DE WH |
|---|---|
| Einschaltstrom | max. 400 A / 200 µs |
| LED-Lampe < 2 W | 25 W |
| LED-Lampe 2-8 W | 250 W |
| LED-Lampe > 8 W | 250 W |
| Schaltleistung Präsenz | 50 W / 50 VA (max. 2 A), min. 0,5 mV / 10mA |
| Anschlussart | Schraubklemmen |
| Max. Leitungsquerschnitt | max. 2 x 2,5 mm² |
| Erfassungsbereich quer gehend | 50 m² (ø 8 m \| 360°) |
| Erfassungswinkel | 360° |
| Umgebungstemperatur | -15°C ... 50°C |
| Schutzart | IP 54 (im eingebauten Zustand) |

## Anschlussbilder

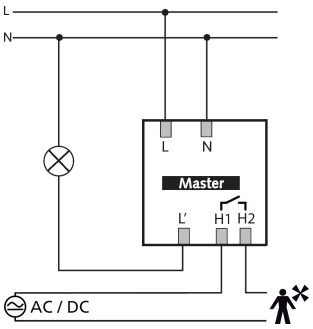


## Erfassungsbereich für die Planung bei einer Temperatur von 21 °C

| Montagehöhe (A) | Sitzend (S) | Quer gehend (T) | Frontal gehend (R) |
|---|---|---|---|
| 2 m | 5 m² \| 2,5 m | 38 m² \| 7 m | 5 m² \| 2,5 m |
| 2,5 m | 7 m² \| 3 m | 38 m² \| 7 m | 7 m² \| 3 m |
| 3 m | 13 m² \| 4 m | 50 m² \| 8 m | 13 m² \| 4 m |
| 3,5 m | | 50 m² \| 8 m | 13 m² \| 4 m |
| 4 m | | 50 m² \| 8 m | 13 m² \| 4 m |

# theRonda S360-101 FLAT DE WH

Artikel-Nr.: 2080545

## Erfassungsbereich für die Planung bei einer Temperatur von 21 °C

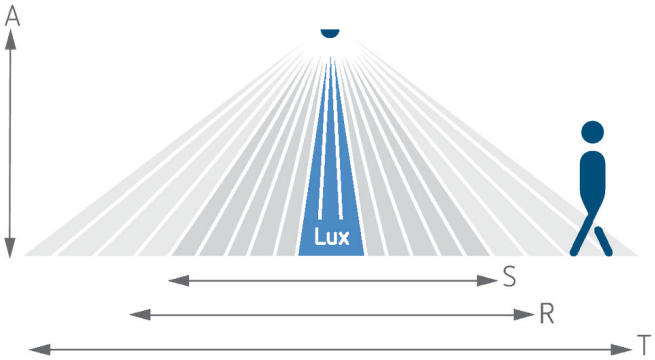


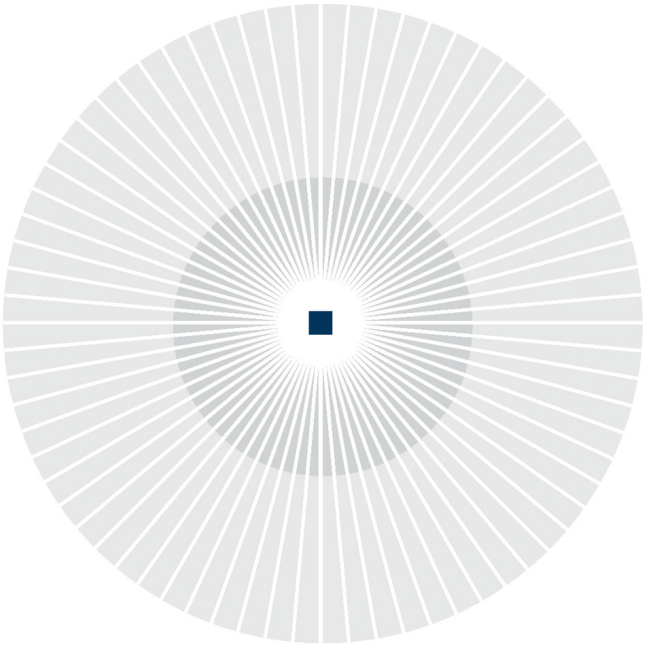

## Erfassungsbereich nach Sensnorm IEC 63180

| Montagehöhe (A) | Quer gehend (T) | Frontal gehend (R) | Sitzend (S) |
|---|---|---|---|
| 2,5 m | 39 m² \| 7 m | 28 m² \| 6 m | 24 m² \| 5,5 m |
| 4 m | 85 m² \| 10,4 m | 79 m² \| 10 m | |

## Maßbilder

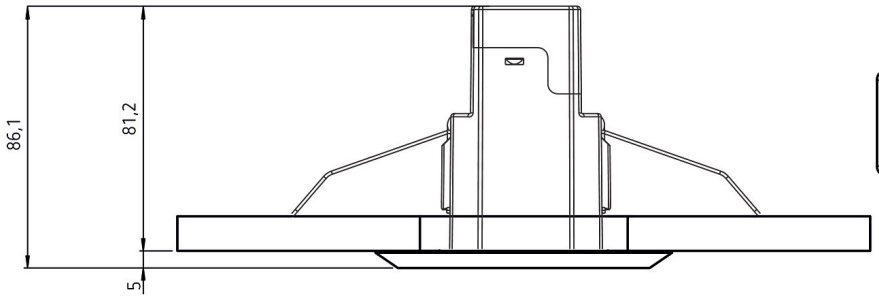


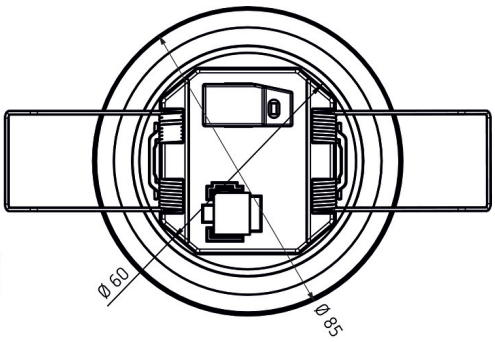

# theRonda S360-101 FLAT DE WH

## Artikel-Nr.: 2080545

## Zubehör

**theSenda P**
Artikel-Nr.: 9070910

**theSenda S**
Artikel-Nr.: 9070911

**theSenda B**
Artikel-Nr.: 9070985

**Cover FLAT 85 GR**
Artikel-Nr.: 9070597

**Cover FLAT 85 BK**
Artikel-Nr.: 9070853
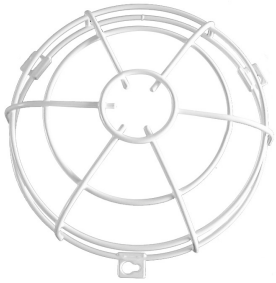
**QuickSafe Ballschutzkorb**
Artikel-Nr.: 9070531