theRonda P360 DALI-2 S UP WH

Artikel-Nr.: 2080090

Präsenzmelder & Bewegungsmelder
Deckenmontage innen

Funktionsbeschreibung

- Passiv-Infrarot-Präsenzsensor für Deckenmontage UP, DALI-2 zertifiziert
- Runder Erfassungsbereich 360°, Ø 24 m, (452 m²) bei 3 m Montagehöhe
- Dieses Gerät liefert Informationen über „Anwesenheit" und „Helligkeit " als DALI-Telegramm gemäß IEC 62386 Teil 303/304
- Mischlichtmessung 3-fach, für Fluoreszenzlampen (FL/PL/ESL), Halogen-/Glühlampen und LEDs geeignet
- 1 Instanz für die Anwesenheit
- 4 Instanzen für die Helligkeit – Integral/Innen/Mitte/Fenster
- Einfacher Abgleich der Helligkeitsmessung
- Testbetrieb zur Überprüfung von Funktion und Erfassungsbereich
- Erfassungsempfindlichkeit einstellbar
- Parametrierbar über DALI-Bus oder Fernbedienung
- Die Benutzer-Fernbedienungen „theSenda S" oder „theSenda B" können zum Dimmen oder Schalten der Leuchtmittel, Steuerung der Jalousien oder für weitere Funktionen über die übergeordnete Steuerung genutzt werden
- Deckeneinbau in UP-Dose
- Deckenaufbau möglich mit AP-Rahmen 110A (optional)
- Bereichseinschränkung mit Abdeckclips (optional)
- App-Fernbedienung „theSenda B" (optional) und dazugehörige App „theSenda Plug" (für iOS/Android)
- Für die Inbetriebnahme/Ansteuerung und Konfiguration ist ein Multi-Master Application Controller erforderlich. Dieser muss gemäß IEC 62386 die Teile 101/103 und optional 301/303/304 unterstützen

theRonda P360 DALI-2 S UP WH

Artikel-Nr.: 2080090

Technische Daten

	theRonda P360 DALI-2 S UP WH
Betriebsspannung	DALI
Montagehöhe	2 - 10 m
Maximale Höhe	15 m
Mindesthöhe	1,7 m
Montageart	Deckenmontage
Schaltausgang	DALI-Sensor
Eigenverbrauch	≤10 mA
Art der Lichtmessung	Mischlichtmessung

	theRonda P360 DALI-2 S UP WH
Einstellbereich Helligkeit	10 - 10000 lx
Max. Leitungsquerschnitt	max. 2 x 2,5 mm²
Größe Unterputzdose	55 mm
Erfassungsbereich quer gehend	452 m² (ø 24 m | 360°)
Erfassungswinkel	360°
Umgebungstemperatur	-15°C ... 50°C
Schutzart	IP 54 (im eingebauten Zustand)

Anschlussbilder

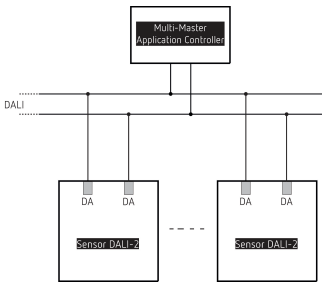

Erfassungsbereich für die Planung bei einer Temperatur von 21 °C

Montagehöhe (A)	Sitzend (S)	Quer gehend (T)
2 m	16 m² | 4,5 m	380 m² | 22 m
2,5 m	24 m² | 5,5 m	415 m² | 23 m
3 m	28 m² | 6 m	452 m² | 24 m
3,5 m	38 m² | 7 m	452 m² | 24 m
6 m		452 m² | 24 m
10 m		491 m² | 25 m

theRonda P360 DALI-2 S UP WH

Artikel-Nr.: 2080090

Erfassungsbereich für die Planung bei einer Temperatur von 21 °C

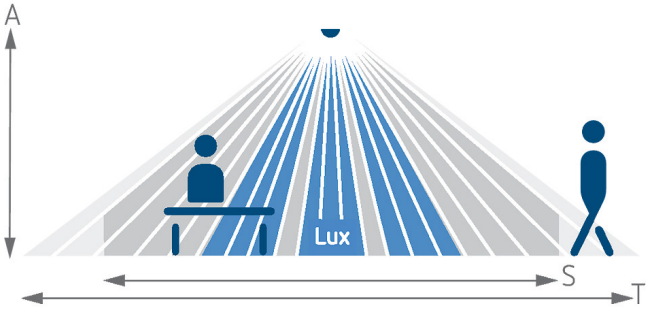

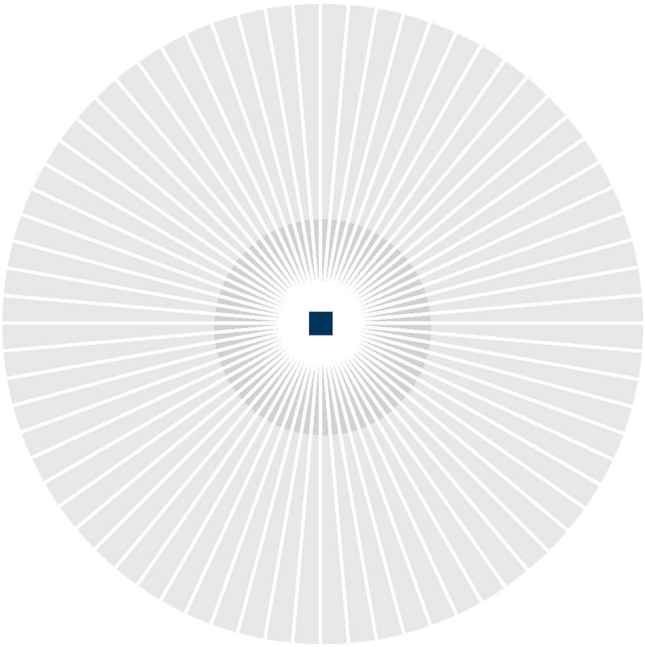

Erfassungsbereich nach Sensnorm IEC 63180

Montagehöhe (A)	Quer gehend (T)	Frontal gehend (R)	Sitzend (S)
2,5 m	434 m² | 23,5 m	55 m² | 8,4 m	50 m² | 8 m
10 m	707 m² | 30 m	79 m² | 10 m	
15 m	616 m² | 28 m	141 m² | 13,4 m	

theRonda P360 DALI-2 S UP WH

Artikel-Nr.: 2080090

Maßbilder

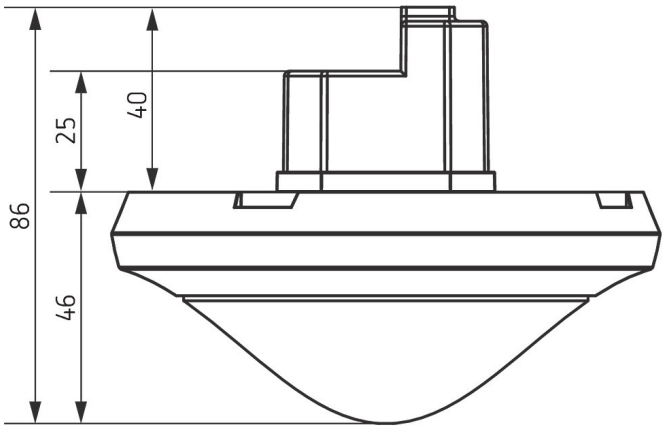

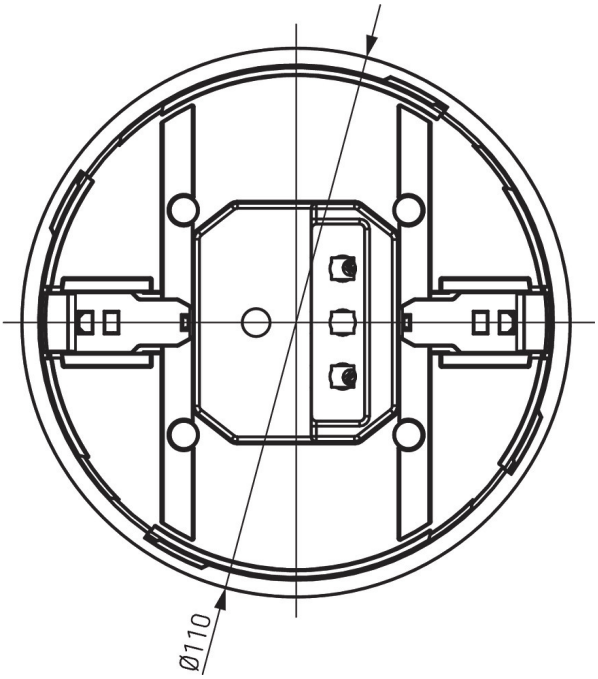

Zubehör

theSenda P
Artikel-Nr.: 9070910

theSenda S
Artikel-Nr.: 9070911

AP-Rahmen 110A GR
Artikel-Nr.: 9070913

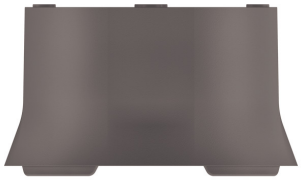

AP-Rahmen 110A WH
Artikel-Nr.: 9070912

Abdeckclip
Artikel-Nr.: 9070921

QuickSafe Ballschutzkorb
Artikel-Nr.: 9070531

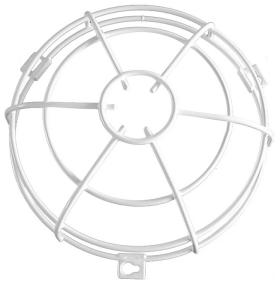

theSenda B
Artikel-Nr.: 9070985

Cover 110 GR
Artikel-Nr.: 9070591

Zubehör

Decken-Einbaudose 68A
Artikel-Nr.: 9070992

AP-Rahmen 110A BK
Artikel-Nr.: 9070600

Cover 110 BK
Artikel-Nr.: 9070851