thePrema P360 Slave E UP WH

Artikel-Nr.: 2070130

Präsenzmelder & Bewegungsmelder
Deckenmontage innen

Funktionsbeschreibung

- Passiv-Infrarot-Präsenzmelder für Deckenmontage UP
- Quadratischer Erfassungsbereich 360°
- Slave-Version für thePrema-Master Präsenzmelder
- Durch werkseitige Voreinstellung sofort betriebsbereit
- Testbetrieb zur Überprüfung von Funktion und Erfassungsbereich
- Erweiterung des Erfassungsbereiches durch Master/Slave oder Master/Master-Schaltung, maximal 10 Melder können parallel geschaltet werden
- Deckeneinbau in UP-Dose
- Deckenaufbau möglich mit AP-Rahmen
- Benutzer-Fernbedienung theSenda S (optional)
- Universal-Fernbedienung theSenda B (optional)
- * Gemäß Garantiebedingungen, siehe www.theben.de/garantie

5 Jahre Garantie*

GOOD DESIGN

PLUS X AWARD ausgezeichnet als: BESTES PRODUKT DES JAHRES 2014

PLUS X AWARD 2014 ausgezeichnet für: Innovation, High Quality, Design, Funktionalität

iF product design award 2014

thePrema P360 Slave E UP WH

Artikel-Nr.: 2070130

Technische Daten

	thePrema P360 Slave E UP WH
Betriebsspannung	110 V AC - 230 V AC ± 10 %
Frequenz	50 - 60 Hz
Montagehöhe	2 - 10 m
Mindesthöhe	1,7 m
Montageart	Deckenmontage
Farbe	Weiß
Schaltausgang	Slave (kein Schaltausgang)
Eigenverbrauch	~0,1 W
Art der Lichtmessung	Mischlichtmessung

	thePrema P360 Slave E UP WH
Lampenarten	Glüh-/Halogenlampen, Fluoreszenzlampen, Kompaktleuchtstofflampen, LEDs
Anschlussart	Schraubklemmen
Max. Leitungsquerschnitt	max. 2 x 2,5 mm²
Größe Unterputzdose	55 mm
Erfassungsbereich quer gehend	81 m² (9,0 x 9,0 m)
Erfassungswinkel	360°
Umgebungstemperatur	0°C ... 50°C
Schutzart	IP 40 (im eingebauten Zustand)

Anschlussbilder

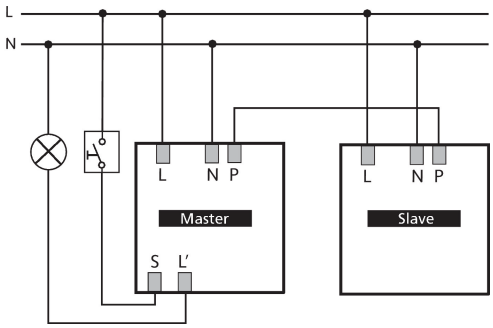

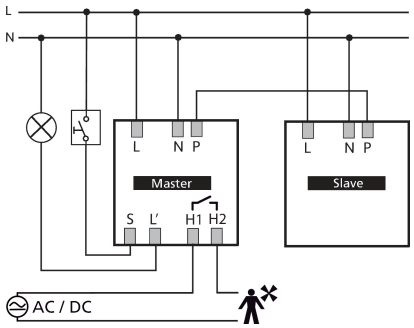

Erfassungsbereich für die Planung bei einer Temperatur von 21 °C

Montagehöhe (A)	Sitzend (S)	Gehend (T)
2 m	20 m² | 4,5 m x 4,5 m	36 m² | 6 m x 6 m ± 0,5 m
2,5 m	36 m² | 6 m x 6 m	64 m² | 8 m x 8 mm
3 m	49 m² | 7 m x 7 m, 81 m² | 9 m x 9 m ± 1 m	81 m² | 9 m x 9 m ± 0,5 m
3,5 m	64 m² | 8 m x 8 m	100 m² | 10 m x 10 m ± 1 m
5 m		144 m² | 12 m x 12 m ± 1,5 m
10 m		400 m² | 20 m x 20 m ± 2 m

thePrema P360 Slave E UP WH

Artikel-Nr.: 2070130

Erfassungsbereich für die Planung bei einer Temperatur von 21 °C

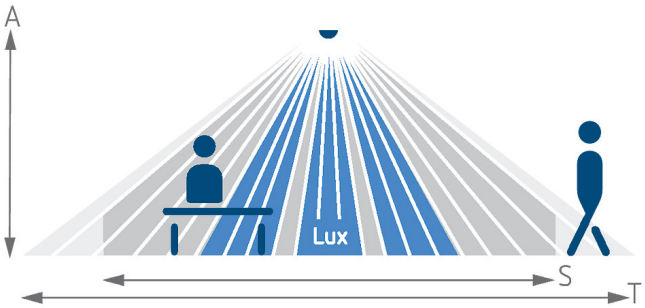

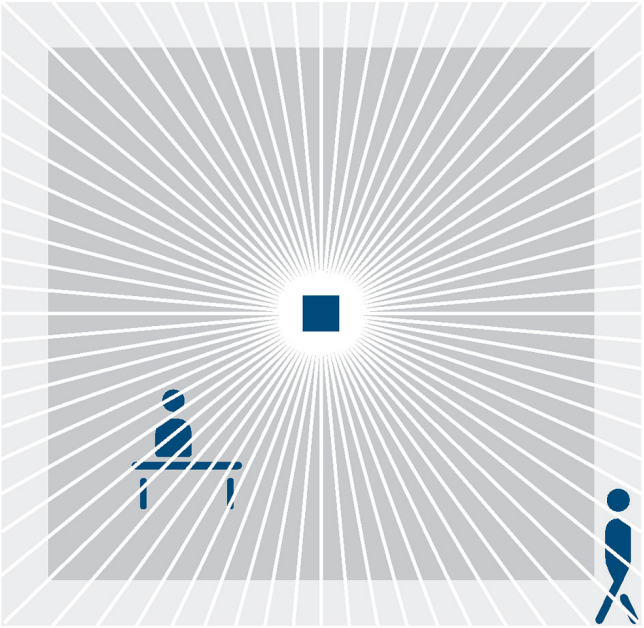

Erfassungsbereich nach Sensnorm IEC 63180

Montagehöhe (A)	Quer gehend (T)	Frontal gehend (R)	Sitzend (S)
2,5 µm	77 m² | 8,8 m x 8,8 m	64 m² | 8 m x 8 m	42 m² | 6,5 m x 6,5 m

Maßbilder

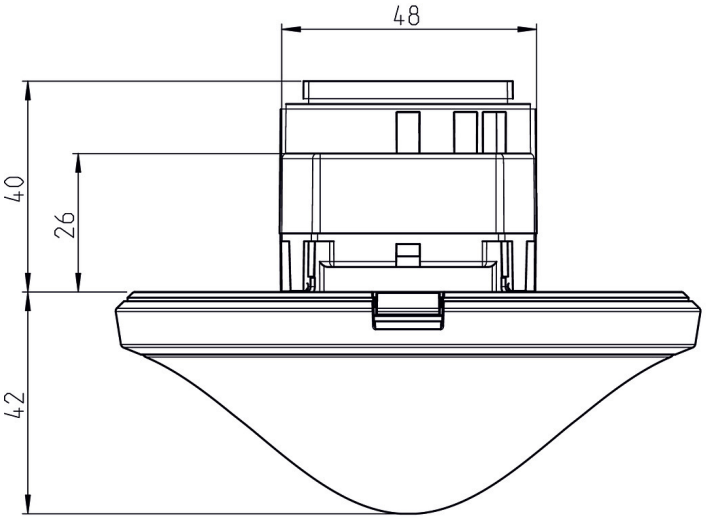

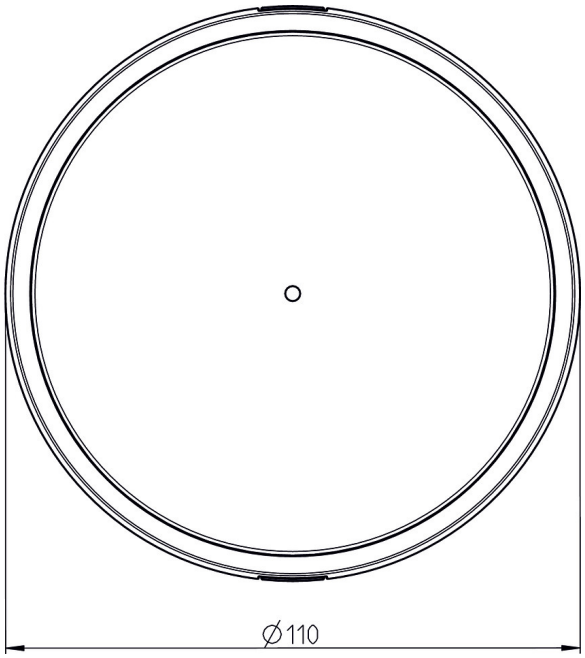

thePrema P360 Slave E UP WH

Artikel-Nr.: 2070130

Zubehör

theSenda P
Artikel-Nr.: 9070910

Decken-Einbaudose 73A
Artikel-Nr.: 9070917

AP-Rahmen 110A WH
Artikel-Nr.: 9070912

QuickSafe Ballschutzkorb
Artikel-Nr.: 9070531

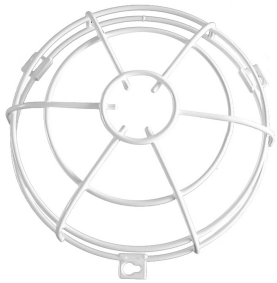

theSenda B
Artikel-Nr.: 9070985

Decken-Einbaudose 68A
Artikel-Nr.: 9070992

AP-Rahmen 110A BK
Artikel-Nr.: 9070600