thePassa P360-101 UP WH

Artikel-Nr.: 2010300

Präsenzmelder & Bewegungsmelder
Deckenmontage innen

Funktionsbeschreibung

- Passiv-Infrarot-Präsenzmelder für Deckenmontage UP
- Rechteckiger Erfassungsbereich 360°, 30 x 4,5 m, (135 m²) bei 3 m Montagehöhe, für Korridore und Lagergänge, mit 2 einzeln an- und abschaltbaren Erfassungszonen
- 1 Kanal Licht (Relais 230 V) und 1 Kanal Präsenz (Relais potenzialfrei für HKL Steuerung)
- Automatische präsenz- und helligkeitsabhängige Steuerung für Beleuchtung und HLK
- Mischlichtmessung für Fluoreszenzlampen (FL/PL/ESL), Halogen-/Glühlampen und LEDs geeignet
- Betrieb als Voll- oder Halbautomat, umschaltbar
- Helligkeitsschaltwert einstellbar, Teach-in Funktion
- Verkürzung der Nachlaufzeit bei kurzer Anwesenheit (Kurzzeit-Präsenz)
- Anschlussmöglichkeit für Taster oder Schalter zur manuellen Schaltung mit automatischer Erkennung «TasterSchalter»
- Impulsfunktion für Treppenlicht-Zeitschalter
- Kanal H, Präsenz: Relais, potenzialfrei
- z. B. für HLK-Steuerung
- Einschaltverzögerung und Nachlaufzeit einstellbar
- Einschränkung des Erfassungsbereichs mittels Clips
- Einstellbare Empfindlichkeit
- Durch werkseitige Voreinstellung sofort betriebsbereit
- Testbetrieb zur Überprüfung von Funktion und Erfassungsbereich
- Erweiterung des Erfassungsbereiches durch Master/Slave oder Master/Master-Schaltung, maximal 10 Melder können parallel geschaltet werden
- Deckeneinbau in UP-Dose
- Deckenaufbau möglich mit AP-Rahmen
- Benutzer-Fernbedienung theSenda S, Universal-Fernbedienung theSenda B (optional)

Technische Daten

	thePassa P360-101 UP WH
Betriebsspannung	110 V AC - 230 V AC
Frequenz	50 - 60 Hz
Montagehöhe	2 - 6 m
Maximale Höhe	15 m
Mindesthöhe	1,7 m
Montageart	Deckenmontage
Farbe	Weiß
Schaltausgang	Licht | Präsenz
Eigenverbrauch	ca. 0,1 W

	thePassa P360-101 UP WH
Art der Lichtmessung	Mischlichtmessung
Einstellbereich Helligkeit	30 - 3000 lx
Nachlaufzeit Licht	10 s - 60 min
Lampenarten	Glüh-/Halogenlampen, Fluoreszenzlampen, Kompaktleuchtstofflampen, LEDs
Glüh-/Halogenlampenlast	2300 W
Fluoreszenz-, Kompakt-/Leuchtstofflampen	1150 VA (cos φ = 0,5)
Einschaltstrom	max. 800 A / 200 µs

thePassa P360-101 UP WH

Artikel-Nr.: 2010300

Technische Daten

	thePassa P360-101 UP WH
LED-Lampe < 2 W	60 W
LED-Lampe 2-8 W	600 W
LED-Lampe > 8 W	600 W
Einschaltverzögerung Präsenz	0 s - 10 min / Raumüberwachung
Nachlaufzeit Präsenz	10 s - 120 min
Schaltleistung Präsenz	50 W / 50 VA
Anschlussart	Schraubklemmen

	thePassa P360-101 UP WH
Max. Leitungsquerschnitt	max. 2 x 2,5 mm²
Größe Unterputzdose	55 mm
Erfassungsbereich quer gehend	150 m² (30,0 x 5 m)
Erfassungswinkel	360°
Umgebungstemperatur	-15°C ... 50°C
Schutzart	IP 54 (im eingebauten Zustand)

Anschlussbilder

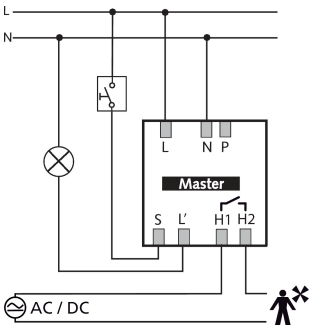

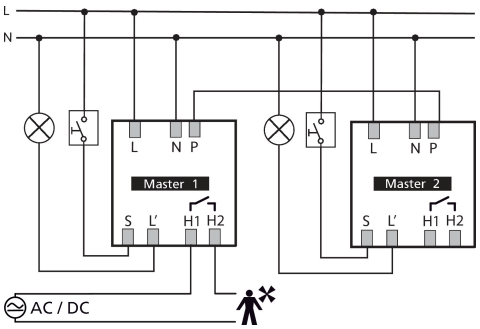

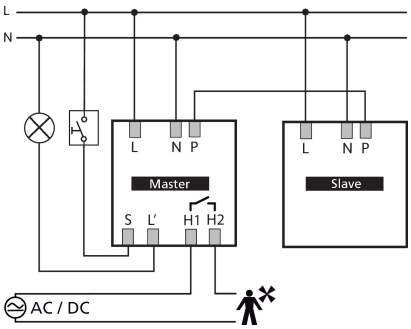

Erfassungsbereich für die Planung bei einer Temperatur von 21 °C

Montagehöhe (A)	Quer gehend (t)	Frontal gehend (R)	
2 m	56 m² | 16 m x 3,5 m	56 m² | 16 m x 3,5 m	
2,5 m	88 m² | 22 m x 4 m	72 m² | 18 m x 4 m	
3 m	135 m² | 30 m x 4,5 m	90 m² | 20 m x 4,5 m	
3,5 m	150 m² | 30 m x 5 m	100 m² | 20 m x 5 m	
4 m	150 m² | 30 m x 5 m	100 m² | 20 m x 5 m	
4,5 m	150 m² | 30 m x 5 m	100 m² | 20 m x 5 m	
5 m	150 m² | 30 m x 5 m	100 m² | 20 m x 5 m	
5,5 m	150 m² | 30 m x 5 m	100 m² | 20 m x 5 m	
6 m	150 m² | 30 m x 5 m	100 m² | 20 m x 5 m	

thePassa P360-101 UP WH

Artikel-Nr.: 2010300

Erfassungsbereich für die Planung bei einer Temperatur von 21 °C

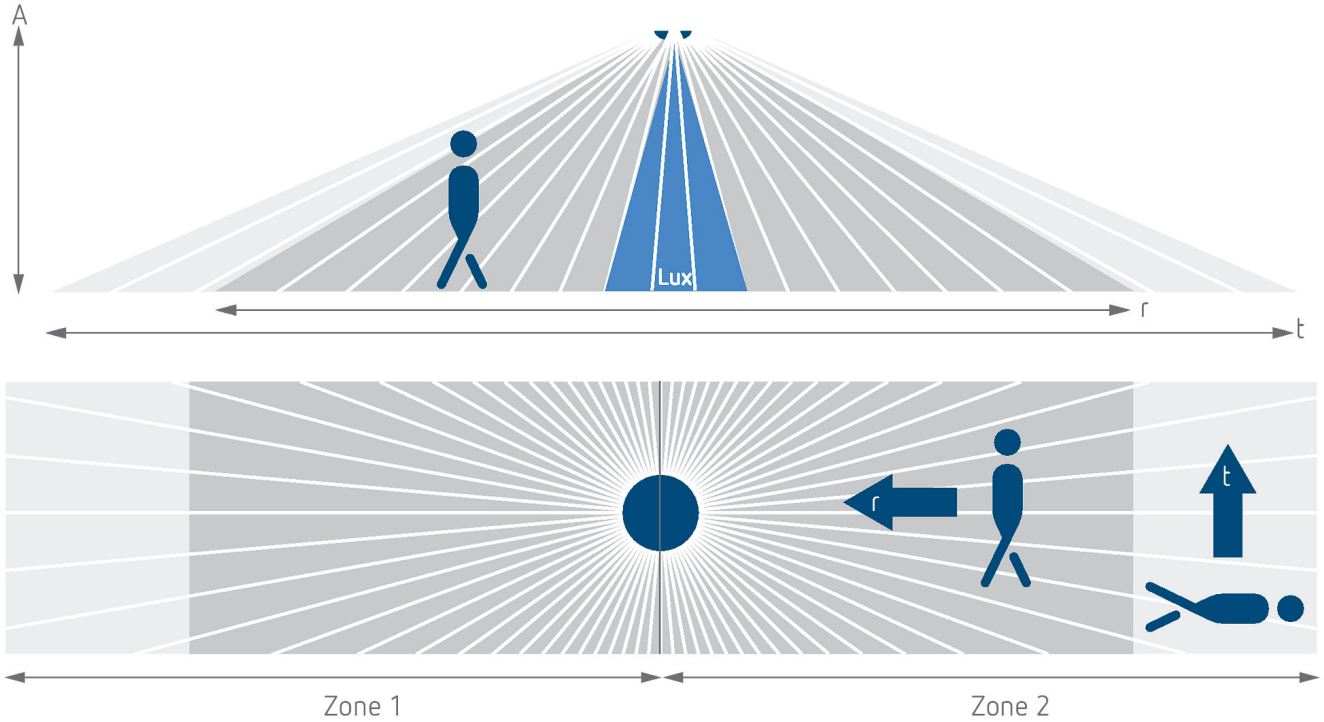

Erfassungsbereich nach Sensnorm IEC 63180

Montagehöhe (A)	Quer gehend (T)	Frontal gehend (R)	
2,5 m	215 m² | 43 m x 5 m	62 m² | 14,8 m x 4,2 m	
6 m	550 m² | 50 m x 11 m	495 m² | 45 m x 11 m	
15 m	800 m² | 40 m x 20 m	600 m² | 30 m x 20 m	

thePassa P360-101 UP WH

Artikel-Nr.: 2010300

Maßbilder

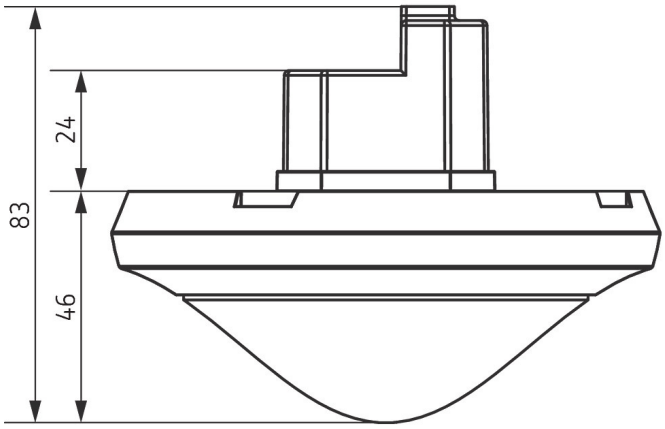

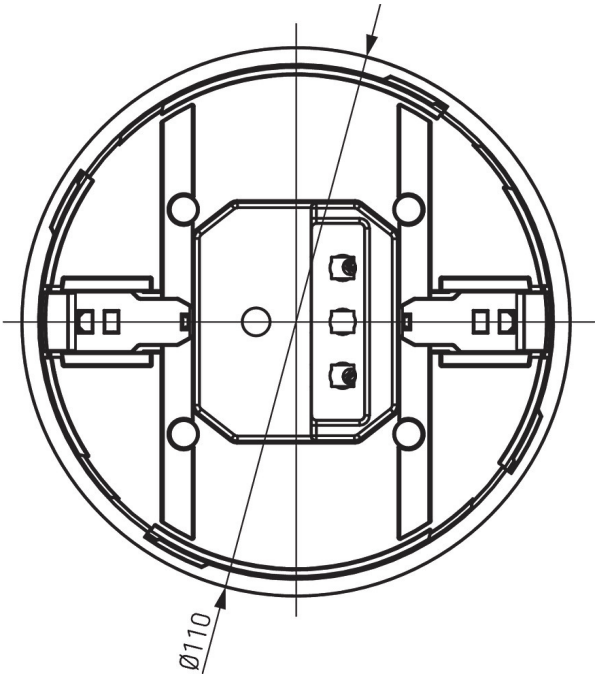

Zubehör

theSenda P
Artikel-Nr.: 9070910

theSenda S
Artikel-Nr.: 9070911

AP-Rahmen 110A WH
Artikel-Nr.: 9070912

Abdeckclip
Artikel-Nr.: 9070921

QuickSafe Ballschutzkorb
Artikel-Nr.: 9070531

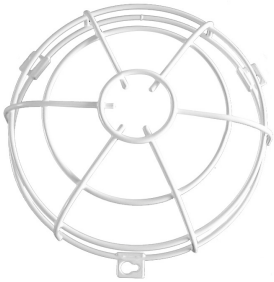

theSenda B
Artikel-Nr.: 9070985

Cover 110 GR
Artikel-Nr.: 9070591

Decken-Einbaudose 68A
Artikel-Nr.: 9070992

Zubehör

AP-Rahmen 110A BK
Artikel-Nr.: 9070600

Cover 110 BK
Artikel-Nr.: 9070851