BZ 142-3 10V

Artikel-Nr.: 1420823

Zeit- und Lichtsteuerung
Betriebsstundenzähler

Funktionsbeschreibung

- Betriebsstundenzähler mit Synchronmotorantrieb
- Stecksockel mit Schnellbefestigung für 35 mm DIN-Schiene
- Schraubklemmen
- Berührungsschutz gemäß Unfallverhütungsvorschrift BGV A3
- Gehäusefarbe anthrazit
- Größe Frontplatte 48 x 48 mm
- Ausführungen für Gleichspannung mit quarzgesteuertem Schrittmotor
- Laufanzeige

Technische Daten

	BZ 142-3 10V
Betriebsspannung	10 V DC - 80 V DC
Montageart	Fronttafeleinbau
Größe Frontplatte	48 x 48 mm
Größe Einbauausschnitt	46 x 46 mm
Zählbereich	99999,99 h

	BZ 142-3 10V
Schutzart	IP 65 (Frontrahmen)
Schutzklasse	II nach EN 60 335-1
Umgebungstemperatur	-20°C ... 70°C

BZ 142-3 10V

Artikel-Nr.: 1420823

Anschlussbilder

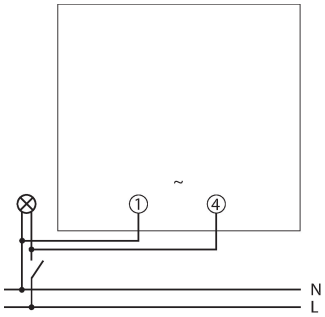
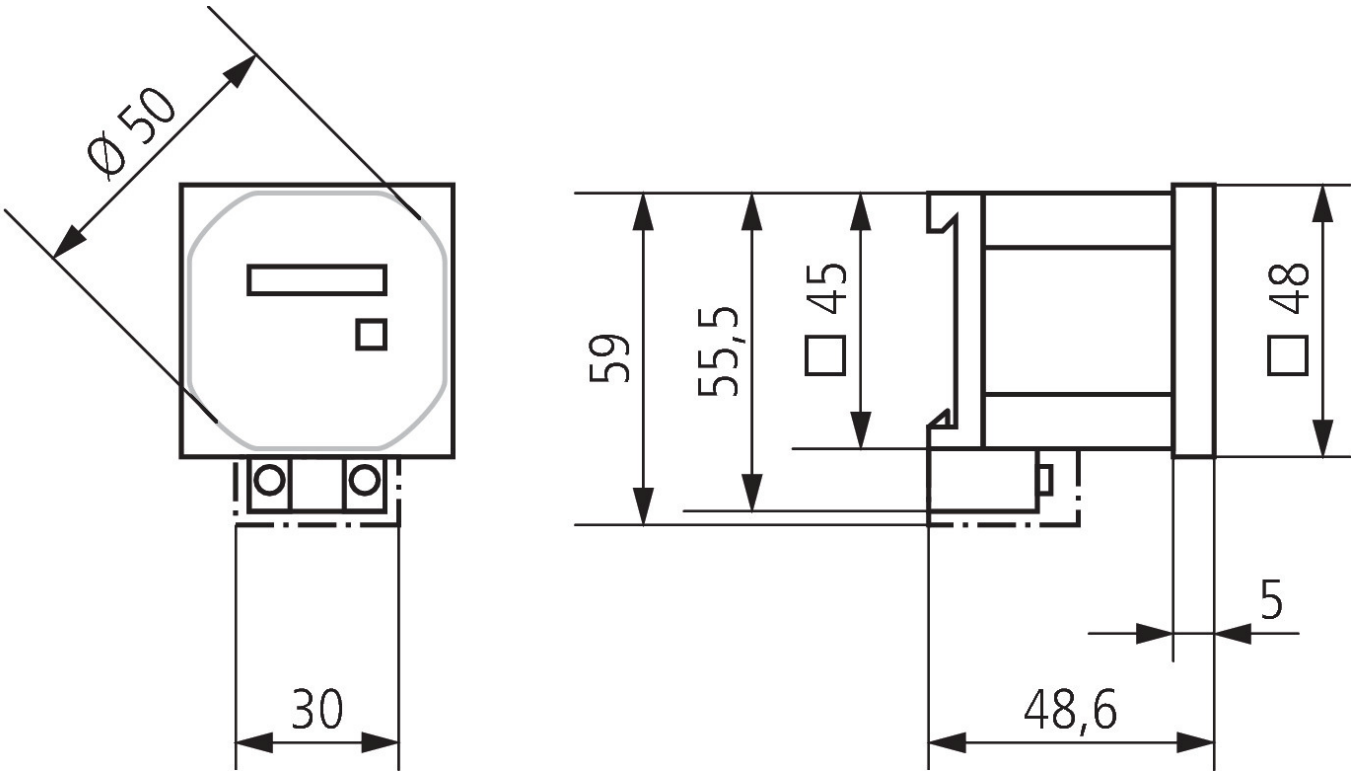
Maßbilder