theMova S360-100 FLAT DE WH

Artikel-Nr.: 1030540

Präsenzmelder & Bewegungsmelder
Deckenmontage innen

Funktionsbeschreibung

- Passiv-Infrarot-Bewegungsmelder für Deckenmontage DE
- Runder Erfassungsbereich 360°, Ø 8 m, (50 m²) bei 3 m Montagehöhe
- 1 Kanal Licht (Relais 230 V)
- Automatische bewegungs- und helligkeitsabhängige Steuerung für Beleuchtung
- Tageslichtsensor-Mode zur helligkeitsabhängigen Steuerung der Beleuchtung, umschaltbar per App
- Mischlichtmessung
- Betrieb als Vollautomat
- Helligkeitsschaltwert einstellbar, Teach-in Funktion
- Impulsfunktion für Treppenlicht-Zeitschalter
- Nachlaufzeit einstellbar
- Erfassungsempfindlichkeit einstellbar
- Testbetrieb zur Überprüfung von Funktion und Erfassungsbereich
- Durch werkseitige Voreinstellung sofort betriebsbereit (Helligkeits-Schaltwert 300 Lux, Nachlaufzeit 10 min.)
- Für die Änderungen der Werte und Einstellungen ist eine dieser optionalen Fernbedienungen erforderlich:
- Universal-Fernbedienung theSenda B
- Service-Fernbedienung theSenda P
- Optionale Benutzer-Fernbedienung: theSenda S

theMova S360-100 FLAT DE WH

Artikel-Nr.: 1030540

Technische Daten

	theMova S360-100 FLAT DE WH
Betriebsspannung	230 V AC
Frequenz	50 Hz
Montagehöhe	2 - 4 m
Montageart	Deckenmontage, Innen
Farbe	Weiß
Schaltausgang	Licht
Eigenverbrauch	~0,5 W
Art der Lichtmessung	Mischlichtmessung
Einstellbereich Helligkeit	30 - 3000 lx
Nachlaufzeit Licht	10 s - 60 min
Kontaktart Licht	Relais 230 V/10 A µ-Kontakt
Lampenarten	Glüh-/Halogenlampen, Fluoreszenzlampen, Kompaktleuchtstofflampen, LEDs

	theMova S360-100 FLAT DE WH
Glüh-/Halogenlampenlast	2300 W
Fluoreszenz-, Kompakt-/ Leuchtstofflampen	1150 VA (cos φ = 0,5)
Einschaltstrom	max. 400 A / 200 µs
LED-Lampe < 2 W	25 W
LED-Lampe 2-8 W	250 W
LED-Lampe > 8 W	250 W
Anschlussart	Steckklemmen
Erfassungsbereich quer gehend	50 m² (ø 8 m | 360°)
Erfassungswinkel	360°
Umgebungstemperatur	-15°C ... 50°C
Stoßfestigkeit	IK04
Schutzart	IP 54 (im eingebauten Zustand)

Anschlussbilder

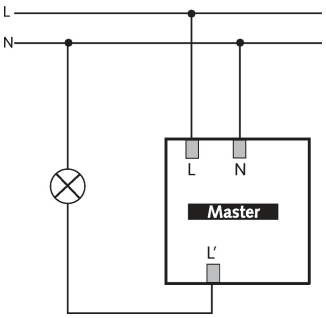

Erfassungsbereich für die Planung bei einer Temperatur von 21 °C

Montagehöhe (A)	Frontal gehend (R)	Quer gehend (t)
2 m	5 m² | 2,5 m	38 m² | 7 m
2,5 m	7 m² | 3 m	38 m² | 7 m
3 m	13 m² | 4 m	50 m² | 8 m
3,5 m	13 m² | 4 m	50 m² | 8 m
4 m	13 m² | 4 m	64 m² | 9 m

theMova S360-100 FLAT DE WH

Artikel-Nr.: 1030540

Erfassungsbereich für die Planung bei einer Temperatur von 21 °C

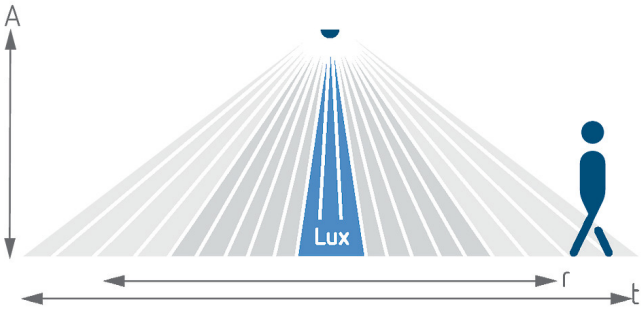

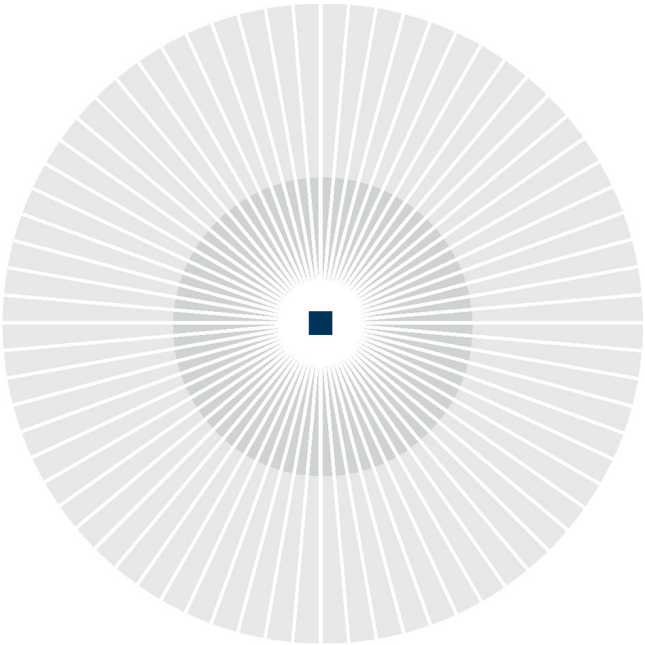

Maßbilder

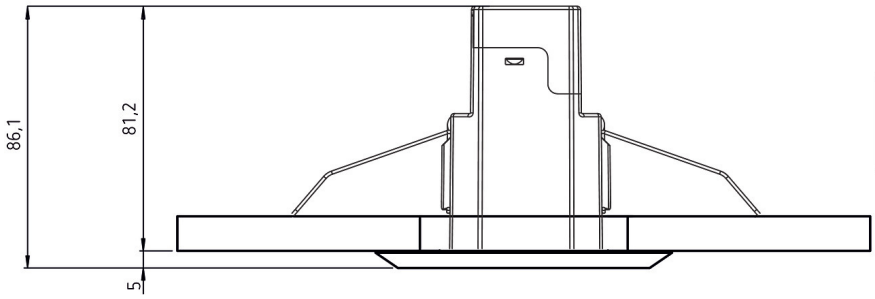

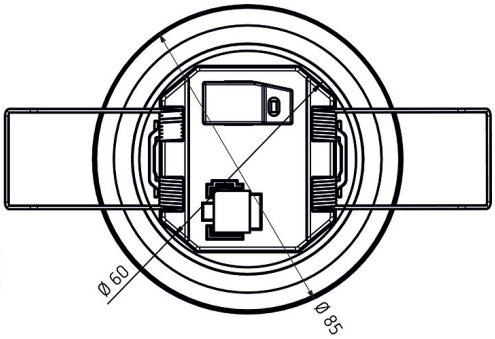

Zubehör

theSenda P
Artikel-Nr.: 9070910

theSenda S
Artikel-Nr.: 9070911

theSenda B
Artikel-Nr.: 9070985

Cover FLAT 85 GR
Artikel-Nr.: 9070597

Zubehör

Cover FLAT 85 BK
Artikel-Nr.: 9070853
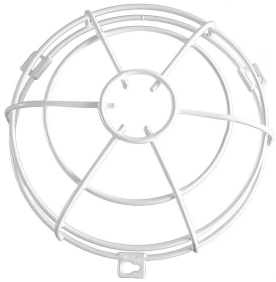
QuickSafe Ballschutzkorb
Artikel-Nr.: 9070531