PIRA T6 Mini

Artikel-Nr.: 1030202

Präsenzmelder & Bewegungsmelder
Deckenmontage innen

Funktionsbeschreibung

- Bewegungsmelder/Präsenzmelder (PIR) für die DE-Deckenmontage im Innenbereich
- Runder Erfassungsbereich 360°, Ø 6 m, (28 m²) bei 2,5 m Montagehöhe
- 1 Kanal Licht (Relais 230 V)
- Automatische bewegungs- und helligkeitsabhängige Steuerung für Beleuchtung
- Mischlichtmessung
- Betrieb als Vollautomat
- Helligkeitsschaltwert einstellbar über Potentiometer
- Nachlaufzeit einstellbar über Potentiometer
- Einfaches und schnelles Anschließen durch optimal in 45° Winkel verbaute Steckklemmen
- Durch werkseitige Voreinstellung sofort betriebsbereit (Helligkeits-Schaltwert 100 Lux, Nachlaufzeit 2 min.)
- Verdrahtung auch mit 2 x 2,5 mm² Leitern möglich
- Permanente Lichtmessung: Die PIRA T Serie kann das Licht ausschalten wenn ausreichend natürliches Licht vorhanden ist. Auch wenn sich immer jemand im Erfassungsbereich bewegt.
- Optimiert für LED: Zuverlässiges Schalten angeschlossener LED-Lasten durch integrierte Nulldurchgangsschaltung
- Erfassungsbereich sensNORM Certified, geprüft nach den harten Theben-Anforderungen mit 40.000 Schaltzyklen
- Für Toiletteneingangsbereiche, Abstellräume, Lagerflächen, Durchgangsräume, Fitnessstudios, Empfangsbereiche und vieles mehr

Technische Daten

	PIRA T6 Mini
Betriebsspannung	230 V AC
Frequenz	50 Hz
Montagehöhe	2 - 3 m
Montageart	Deckeneinbau, Innen
Farbe	Weiß
Schaltausgang	Licht
Eigenverbrauch	< 0,5 W
Art der Lichtmessung	Mischlichtmessung
Einstellbereich Helligkeit	5 - 1000 lx
Nachlaufzeit Licht	5 s - 15 min

	PIRA T6 Mini
Lampenarten	Glüh-/Halogenlampen, Fluoreszenzlampen, Kompaktleuchtstofflampen, LEDs
LED-Lampe 2-8 W	200 W
LED-Lampe > 8 W	200 W
Erfassungsbereich quer gehend	28 m² (ø 6 m | 360°)
Erfassungswinkel	360°
Umgebungstemperatur	-5°C ... 40°C
Schutzart	IP 21

Anschlussbilder

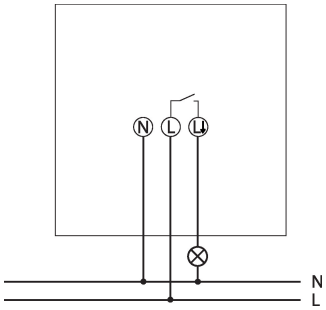

Erfassungsbereich für die Planung bei einer Temperatur von 21 °C

Montagehöhe (A)	Sitzend (S)	Quer gehend (t)	Frontal gehend (R)
2 m	3 m² | 2 m	28 m² | 6 m	7 m² | 3 m
2,5 m	3 m² | 2 m	28 m² | 6 m	7 m² | 3 m
3 m	3 m² | 2 m	38 m² | 7 m	13 m² | 4 m

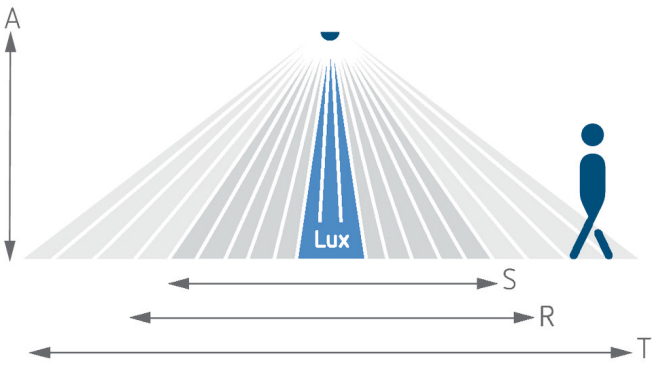

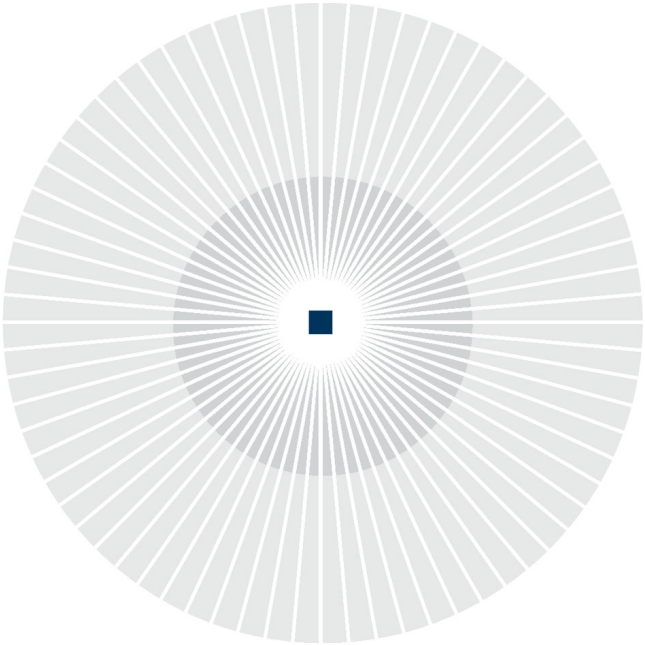

Maßbilder

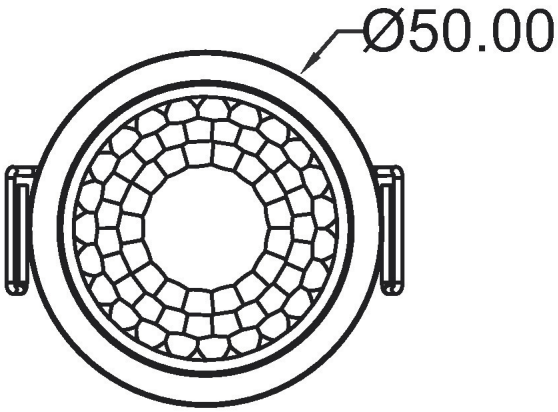

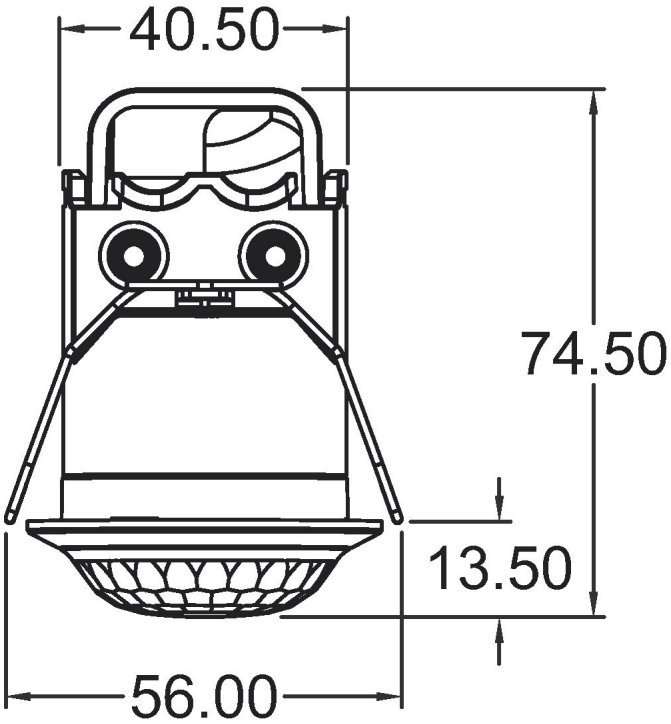

Zubehör
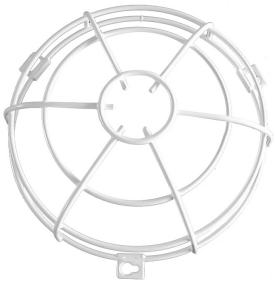
QuickSafe Ballschutzkorb
Artikel-Nr.: 9070531