ELPA 3

Artikel-Nr.: 0030002

Zeit- und Lichtsteuerung
Treppenlicht-Zeitschalter

Funktionsbeschreibung

- Treppenlicht-Zeitschalter (TLZ), elektronisch
- Zusätzlicher Multispannungseingang galvanisch getrennt für AC/DC 8...240 V, z.B. für Sprechanlagen
- Ausschaltvorwarnung (zweimaliges Doppelblinken) gemäß DIN 18015-2 zur Vermeidung von plötzlicher Dunkelheit
- Sofort nachschaltbar
- Kippschalter für Dauerlicht
- Hohe Glimmlampenlast bis zu 100 mA
- Klemmenbelegung wie ELPA 8
- Hohe Ganggenauigkeit
- Tastereingang mit elektronischem Überlastschutz
- Automatische 3- oder 4-Leitererkennung (4-Leiter mit Anschluss für Bodenbeleuchtung, 3-Leiter für Neuanlagen nicht mehr erlaubt)

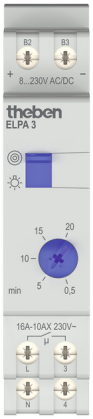

Technische Daten

	ELPA 3
Betriebsspannung	230 V AC
Frequenz	50 - 60 Hz
Breite	1 TE
Montageart	DIN-Schiene
Stand-by Leistung	~0,3 W
Verlustleistung max.	1,2 W
Glimmlampenlast	100 mA
Einstellbereich Zeit	0,5 - 20 min
Anschlussart	3-/4-Leiter
3/4 Leiter	Automatisch
Nachschaltbar	Sofort
Einschaltdauer in Prozent	100
Kontaktart	Schließer
Öffnungsweite	< 3 mm (µ)
Schaltausgang	Nicht potenzialfrei (230 V)
Glüh-/Halogenlampenlast	2600 W
Leuchtstofflampenlast (VVG) Duoschaltung	2600 VA
Leuchtstofflampenlast (VVG) parallelkompensiert	1300 VA 130 µF
LED-Lampe < 2 W	55 W

	ELPA 3
LED-Lampe 2-8 W	600 W
LED-Lampe > 8 W	600 W
Leuchtstofflampenlast (EVG)	1100 W
Leuchtstofflampenlast (VVG) reihenkompensiert	2600 VA
Leuchtstofflampenlast (VVG) nicht kompensiert	2600 VA
Schaltleistung	10 AX bei 230 V AC, cos φ = 0,3, 16 A bei 230 V AC, cos φ = 1
Schalter für Dauerlicht	√
Ausschaltvorwarnung	√
Multispannungseingang	√
Nulldurchgangsschaltung	√
Prüfzeichen	VDE
Gehäuse- und Isolationsmaterial	Hochtemperaturbeständige, selbsterlöschende Thermoplaste
Umgebungstemperatur	-25°C ... 50°C
Schutzklasse	II
Schutzart	IP 20

ELPA 3

Artikel-Nr.: 0030002

Anschlussbilder

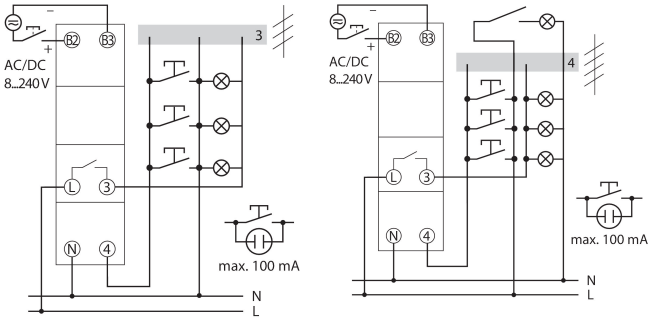

Maßbilder

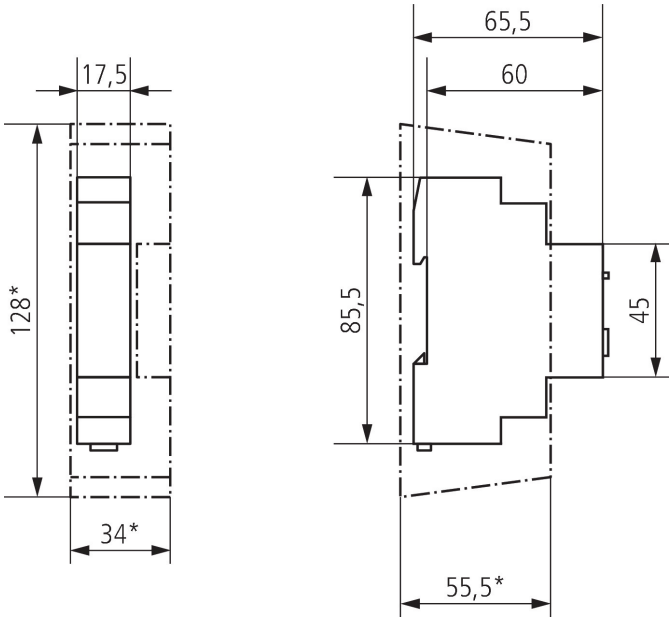

Zubehör

Wandmontage-Set 17,5 mm
Artikel-Nr.: 9070065

Fronttafel-Einbauset
Artikel-Nr.: 9070001