theben

307144 02

DE Bewegungsmelder

thePiccola S360-100 DE
1060200

1. Grundlegende Sicherheitshinweise 3
2. Bestimmungsgemäße Verwendung 3
Entsorgung 3
3. Gerätebeschreibung 4
4. Montage und Anschluss 5
Bewegungsmelder montieren 5
Bewegungsmelder anschließen 6
Einzelschaltung 7
Schaltung Master-Slave 7

Installationshinweise und Erfassungsbereich 8
5. Gehtest 9
6. Einstellung 10
Helligkeits-Schaltwert (LUX) einstellen 11
Nachlaufzeit (TIME) einstellen 12
7. Technische Daten 13
8. Kontakt 14

1. Grundlegende Sicherheitshinweise

⚠ WARNUNG

Lebensgefahr durch elektrischen Schlag oder Brand!

➢ Montage ausschließlich von Elektrofachkraft durchführen lassen!

- Das Gerät entspricht EN 60669-2-1 bei bestimmungsgemäßer Montage

2. Bestimmungsgemäße Verwendung

- Bewegungsmelder zur automatischen Beleuchtungssteuerung in Abhängigkeit von Anwesenheit und Helligkeit
- Geeignet für die Deckenmontage (Hohldecken)
- Geeignet für kleine Räume, Flure, Toiletten etc.

Entsorgung

➢ Gerät umweltgerecht entsorgen (Elektroschrott)

3. Gerätebeschreibung

Sensorteil

2 Potis zum Einstellen von
Nachlaufzeit (TIME) und
Helligkeits-Schaltwert (LUX)

rote LED

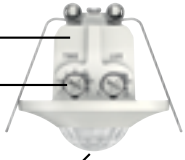

Leistungsteil

4. Montage und Anschluss

Bewegungsmelder montieren

ⓘ Montagehöhe: 2 – 4 m

ⓘ Kabellänge: 45 cm

ⓘ Bewegungsmelder benötigt freie Sicht auf Personen

- ➤ Spannung freischalten
- ➤ Deckenöffnung mit ca. Ø 34 – 36 mm erstellen
- ➤ Leistungsteil gemäß Anschlussplan anschließen
- ➤ Einstellungen an den Potis vornehmen
- ➤ Leistungsteil durch die Deckenöffnung schieben und Sensor mit gespannten Federn in der Decke befestigen

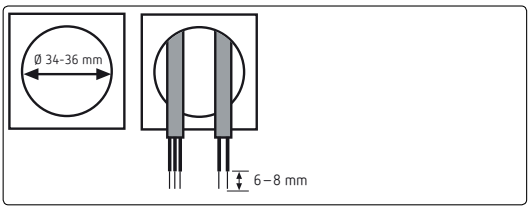

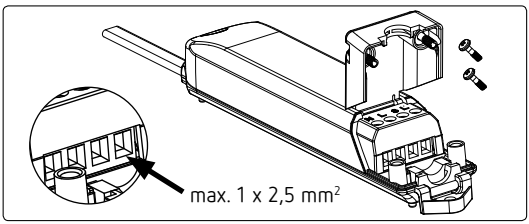

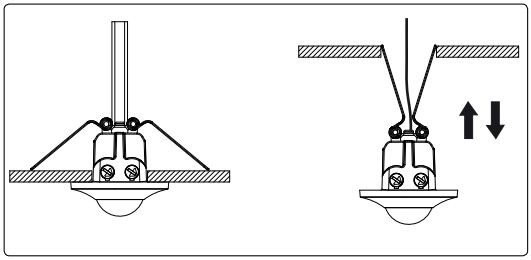

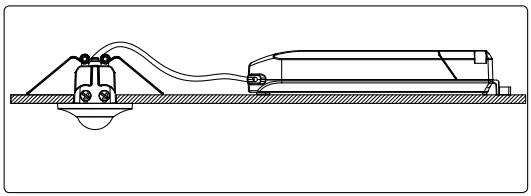

Bewegungsmelder anschließen

WARNUNG

Lebensgefahr durch elektrischen Schlag oder Brand!

- Montage ausschließlich von Elektrofachkraft durchführen lassen!

- Spannung freischalten
- Gegen Wiedereinschalten sichern
- Spannungsfreiheit prüfen
- Erden und kurzschließen
- Benachbarte, unter Spannung stehende Teile abdecken oder abschranken

Die Aufwärmphase dauert ca. 1 min. Die LED ist dauernd rot.

Einzelschaltung

In der Einzelschaltung erfasst der Bewegungsmelder als Master Anwesenheit und Helligkeit und steuert die Beleuchtung.

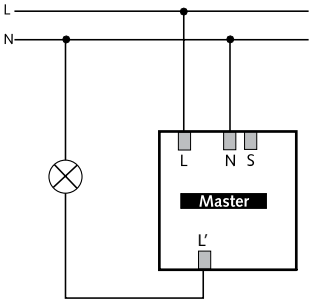

Schaltung Master-Slave

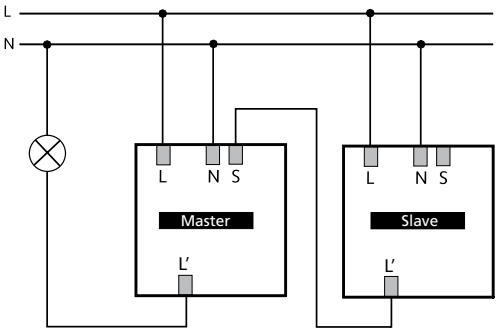

Reicht der Erfassungsbereich eines einzelnen Bewegungsmelders nicht aus (in großen Räumen), können mehrere Melder durch Verbinden der S- und L'-Klemmen parallel geschaltet

werden. Die Präsenzerfassung erfolgt durch alle Melder gemeinsam. Der Master misst die Helligkeit und steuert die Beleuchtung. Die weiteren Melder (Slaves) liefern nur die Präsenzinformation über die L'-Klemme.

➤ Bei den Slave-Geräten Potenziometer für Helligkeits-Schaltwert (LUX) auf ☼ und Nachlaufzeit (TIME) auf 30 s einstellen.

Installationshinweise und Erfassungsbereich

Da der Melder auf Temperaturschwankungen reagiert, nachfolgende Situationen vermeiden:

➤ Den Bewegungsmelder nicht auf Gegenstände mit stark reflektierenden Oberflächen wie Spiegel etc. richten.

➤ Den Bewegungsmelder nicht in der Nähe von Wärmequellen wie Heizöffnungen, Klimaanlagen, Lampen etc. installieren.

➤ Den Bewegungsmelder nicht auf Objekte richten, die sich im Wind bewegen, wie Vorhänge, große Pflanzen etc.

➤ Bewegungsrichtung beim Testdurchlauf beachten.

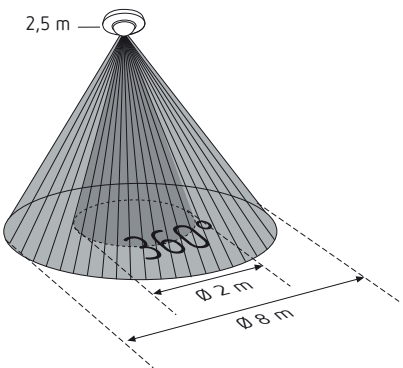

ⓘ empfohlene Montagehöhe: 2 – 4 m

ⓘ Erfassungsbereich quer: 8 m (quer zum Melder gehend)

ⓘ Erfassungsbereich frontal: 2 m (frontal zum Melder gehend)

ⓘ Erfassungswinkel: 360°

5. Gehtest

Der Gehtest dient dazu, den Erfassungsbereich zu testen.

➤ Das Potenziometer Nachlaufzeit (TIME) auf **T** (Test) stellen. Der Bewegungsmelder reagiert nur auf Bewegungen, die Lichtmessung ist ausgeschaltet.

➤ Durch den Erfassungsbereich gehen. Jede erkannte Bewegung wird durch die LED angezeigt und der Schaltkontakt Licht schließt. Bei Abwesenheit öffnet der Schaltkontakt Licht nach 3 s.

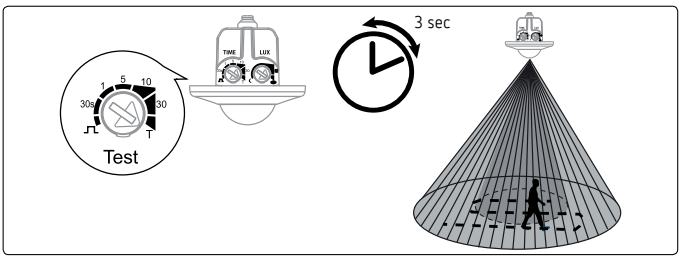

6. Einstellung

Der Bewegungsmelder besitzt 2 Potenziometer, um Nachlaufzeit (TIME) und Helligkeits-Schaltwert (LUX) einzustellen.

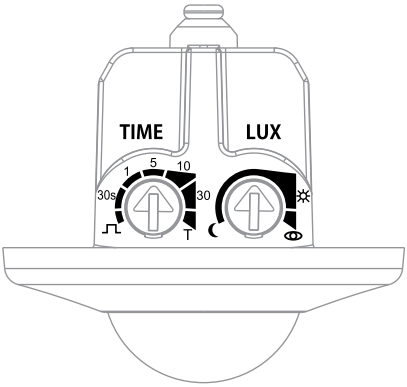

Helligkeits-Schaltwert (LUX) einstellen

Mit dem Potenziometer Helligkeits-Schaltwert (LUX) können Sie verschiedene Helligkeitswerte einstellen.

Wenn Sie die voreingestellte Helligkeit ändern möchten

➤ Potenziometer auf gewünschte Helligkeit (5 – 1000 Lux = ☼) stellen.

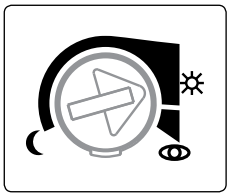

oder mit der Teach-in-Funktion einen bestimmten Helligkeitswert einlernen möchten

➤ Bei gewünschter Helligkeit Potenziometer auf 👁 stellen. Die LED blinkt für 20 s, danach wird der gemessene Helligkeitswert als neuer Helligkeits-Schaltwert übernommen.

➤ Potenziometer auf Stellung 👁 belassen.

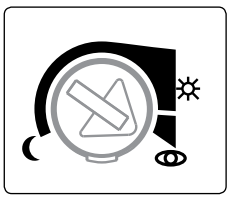

Helligkeitsmessung

Der Bewegungsmelder misst die Umgebungshelligkeit unterhalb des Melders. Der Montageort wird zur Referenz des Beleuchtungsniveaus. Die Lichtmessung ist ausgeschaltet, wenn der Schaltkontakt Licht schliesst.

ⓘ Der Helligkeits-Messwert wird durch den Montageort, den Lichteinfall, den Sonnenstand, die Wetterverhältnisse, die Reflexionseigenschaften des Raumes und der Möbel beeinflusst. Die Angaben in Lux sind deshalb Richtwerte.

Nachlaufzeit (TIME) einstellen

Wenn der Bewegungsmelder keine Bewegung mehr erfasst, schaltet er nach der eingestellten Nachlaufzeit aus.
Wenn Sie die voreingestellte Zeit ändern möchten
➤ Potenziometer auf gewünschte Zeit (30 s – 30 min) stellen.

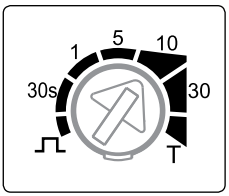

Wenn Sie die Impulsfunktion (z. B. für einen Treppenlicht-Zeitschalter) nutzen möchten
➤ Potenziometer auf ⎍ stellen. Präsenzmelder ist für den Betrieb „Treppenlicht-Zeitschalter" ist für 0,5 s ein und für 10 s aus

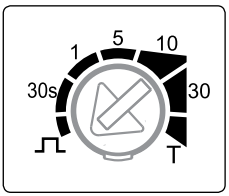

7. Technische Daten

Betriebsspannung	110–240 V AC +10 % / –15 %
Frequenz	50–60 Hz
Vorgeschaltetes Schutzgerät	10 A
Standby Leistung	< 0,5 W
Schaltleistung max.	10 A (bei 240 V AC, cos φ = 1)
Schaltleistung min.	100 mA / 24 V AC / DC
Schutzart	IP 21 (Sensorteil), IP 20 (Leistungsteil) nach EN 60529
Schutzklasse	II
Betriebstemperatur	–20 °C ... +50 °C
Einstellbereich Helligkeit	5 – 1000 lx
Bereich Einschaltdauer	30 s – 30 min
Erfassungswinkel	360°
Erfassungsbereich	quer: min. 8 m (+/– 1 m); frontal: min. 2 m (+/– 1 m)
Montagehöhe	2 – 4 m
Max. Leitungslänge	50 m
Kontakt	µ-Kontakt 240 V AC (Schließer)
Glühlampenlast	2000 W
Halogenlampenlast	2000 W
Leuchtstofflampen (VVG-Verlustarme Vorschaltgeräte): unkompensiert reihenkompensiert parallelkompensiert	 2000 VA 2000 VA 1300 W (140 µF)
Leuchtstofflampen (EVG – Elektronische Vorschaltgeräte)	1200 W
Kompaktleuchtstofflampen (EVG)	300 W
LED-Lampen (< 2 W)	55 W
LED-Lampen (2 W – 8 W)	180 W
LED-Lampen (> 8 W)	200 W

8. Kontakt

Theben AG
Hohenbergstr. 32
72401 Haigerloch
DEUTSCHLAND
Tel. +49 7474 692-0
Fax +49 7474 692-150

Hotline
Tel. +49 7474 692-369
hotline@theben.de
Addresses, telephone numbers etc.
www.theben.de