SU 1 S RF KNX

Artikel-Nr.: 4941621

KNX
UP-/UP-Funk-Aktoren

Funktionsbeschreibung

- UP, 1-fach Funk-Schaltaktor, 10 A, 130 µF C-Last, KNX RF, Data Secure
- 2 Binäreingänge für potentialfreie Kontakte wie Taster, Schalter, Temperatursensor
- Einschaltstrom max. 740A/200µs, max. 600W LED/Kanal
- Umfangreiche Funktionen wie Schalten, Treppenlicht, Impulsfunktion
- Einstellbare Eigenschaften: Öffner/Schließer, Schalten, Verzögerung, Impulsfunktion
- Sichere Inbetriebnahme und Kommunikation durch Unterstützung von KNX Data Secure
- Einfache Montage durch besonders kompaktes Gehäuse
- Integrierte Temperaturüberwachung für erhöhte Betriebssicherheit z.B. bei Überlast
- Die Binäreingänge sind ab Werk dem Ausgang zugewiesen (Funktionstest vor der Programmierung)

Technische Daten

	SU 1 S RF KNX
Betriebsspannung KNX	Busspannung
Betriebsspannung	230 V AC - 240 V AC, 50 Hz - 60 Hz
Frequenz	50 - 60 Hz
Montageart	Unterputz
Anschlussart	Schraubklemmen
Anzahl Kanäle	1
Kontaktart	10 A
Glüh-/Halogenlampenlast	1800 W
Halogenlampenlast	1800 W

	SU 1 S RF KNX
LED-Lampe < 2 W	50 W
LED-Lampe 2-8 W	600 W
LED-Lampe > 8 W	600 W
Einschaltstrom	max. 740 A / 200 µs
Typ	Grundmodul
Schutzklasse	II
Vorgänger	4941620, SU 1 RF KNX

Anschlussbilder

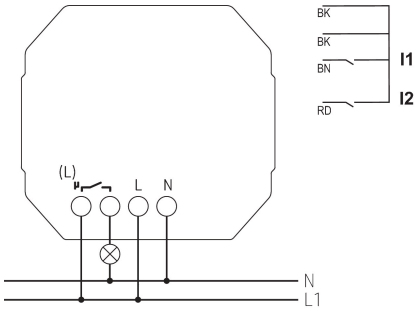

SU 1 S RF KNX

Artikel-Nr.: 4941621

Maßbilder

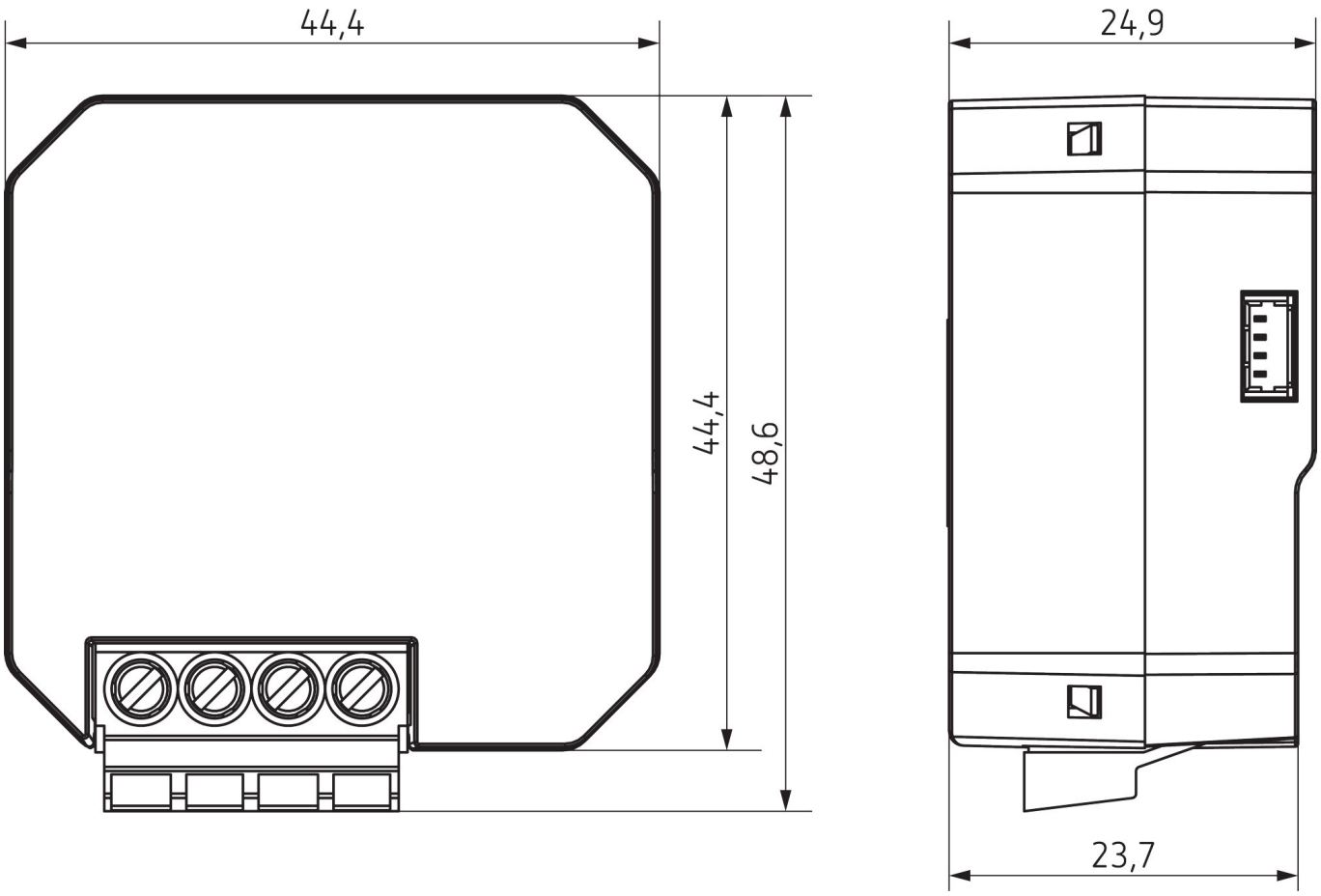

Zubehör

Fußbodensensor
Artikel-Nr.: 9070321

Temp.-Sensor RAMSES IP65
Artikel-Nr.: 9070459

Temperatursensor UP
Artikel-Nr.: 9070496