thePassa P360 DALI-2 S UP WH

Artikel-Nr.: 2010390

Präsenzmelder & Bewegungsmelder
Deckenmontage innen

Funktionsbeschreibung

- Passiv-Infrarot-Präsenzsensor für Deckenmontage UP, DALI-2 zertifiziert
- Rechteckiger Erfassungsbereich 360°, 30 x 4,5 m, (135 m²) bei 3 m Montagehöhe, für Korridore und Lagergänge, mit 2 einzeln an- und abschaltbaren Erfassungszonen
- Dieses Gerät liefert Informationen über „Anwesenheit" und „Helligkeit " als DALI-Telegramm gemäß IEC 62386 Teil 303/304
- 3 Instanzen für die Anwesenheit - Erfassungsbereich Zone 1 + 2 / Zone 1 / Zone 2
- Mischlichtmessung 2-fach, für Fluoreszenzlampen (FL/PL/ESL), Halogen-/Glühlampen und LEDs geeignet
- 3 Instanzen für die Helligkeit – Zone 1 + 2 / Zone 1 / Zone 2
- Einfacher Abgleich der Helligkeitsmessung
- Testbetrieb zur Überprüfung von Funktion und Erfassungsbereich
- Erfassungsempfindlichkeit einstellbar
- Parametrierbar über DALI-Bus oder Fernbedienung
- Die Benutzer-Fernbedienungen „theSenda S" oder „theSenda B" können zum Dimmen oder Schalten der Leuchtmittel, Steuerung der Jalousien oder für weitere Funktionen über die übergeordnete Steuerung genutzt werden
- Deckeneinbau in UP-Dose
- Deckenaufbau möglich mit AP-Rahmen 110A (optional)
- Bereichseinschränkung mit Abdeckclips (optional)
- App-Fernbedienung „theSenda B" (optional) und dazugehörige App „theSenda Plug" (für iOS/Android)
- Für die Inbetriebnahme/Ansteuerung und Konfiguration ist ein Multi-Master Application Controller erforderlich. Dieser muss gemäß IEC 62386 die Teile 101/103 und optional 301/303/304

Technische Daten

	thePassa P360 DALI-2 S UP WH
Betriebsspannung	DALI
Montagehöhe	2 - 6 m
Maximale Höhe	15 m
Mindesthöhe	1,7 m
Montageart	Deckenmontage
Farbe	Weiß

	thePassa P360 DALI-2 S UP WH
Schaltausgang	DALI-Sensor
Eigenverbrauch	≤10 mA
Art der Lichtmessung	Mischlichtmessung
Einstellbereich Helligkeit	10 - 10000 lx
Stand-by Helligkeit	1 - 25 %
Max. Leitungsquerschnitt	max. 2 x 2,5 mm²

thePassa P360 DALI-2 S UP WH

Artikel-Nr.: 2010390

Technische Daten

	thePassa P360 DALI-2 S UP WH
Größe Unterputzdose	55 mm
Erfassungsbereich quer gehend	150 m² (30,0 x 5 m)
Erfassungswinkel	360°

	thePassa P360 DALI-2 S UP WH
Umgebungstemperatur	-15°C ... 50°C
Schutzart	IP 54 (im eingebauten Zustand)

Anschlussbilder

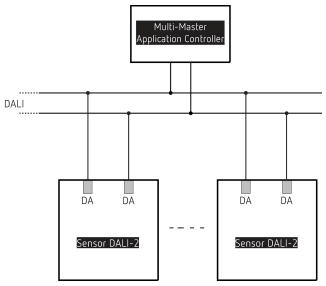

Erfassungsbereich für die Planung bei einer Temperatur von 21 °C

Montagehöhe (A)	Quer gehend (t)	Frontal gehend (R)
2 m	56 m² | 16 m x 3,5 m	56 m² | 16 m x 3,5 m
2,5 m	88 m² | 22 m x 4 m	72 m² | 18 m x 4 m
3 m	135 m² | 30 m x 4,5 m	90 m² | 20 m x 4,5 m
3,5 m	150 m² | 30 m x 5 m	100 m² | 20 m x 5 m
4 m	150 m² | 30 m x 5 m	100 m² | 20 m x 5 m
4,5 m	150 m² | 30 m x 5 m	100 m² | 20 m x 5 m
5 m	150 m² | 30 m x 5 m	100 m² | 20 m x 5 m
5,5 m	150 m² | 30 m x 5 m	100 m² | 20 m x 5 m
6 m	150 m² | 30 m x 5 m	100 m² | 20 m x 5 m

thePassa P360 DALI-2 S UP WH

Artikel-Nr.: 2010390

Erfassungsbereich für die Planung bei einer Temperatur von 21 °C

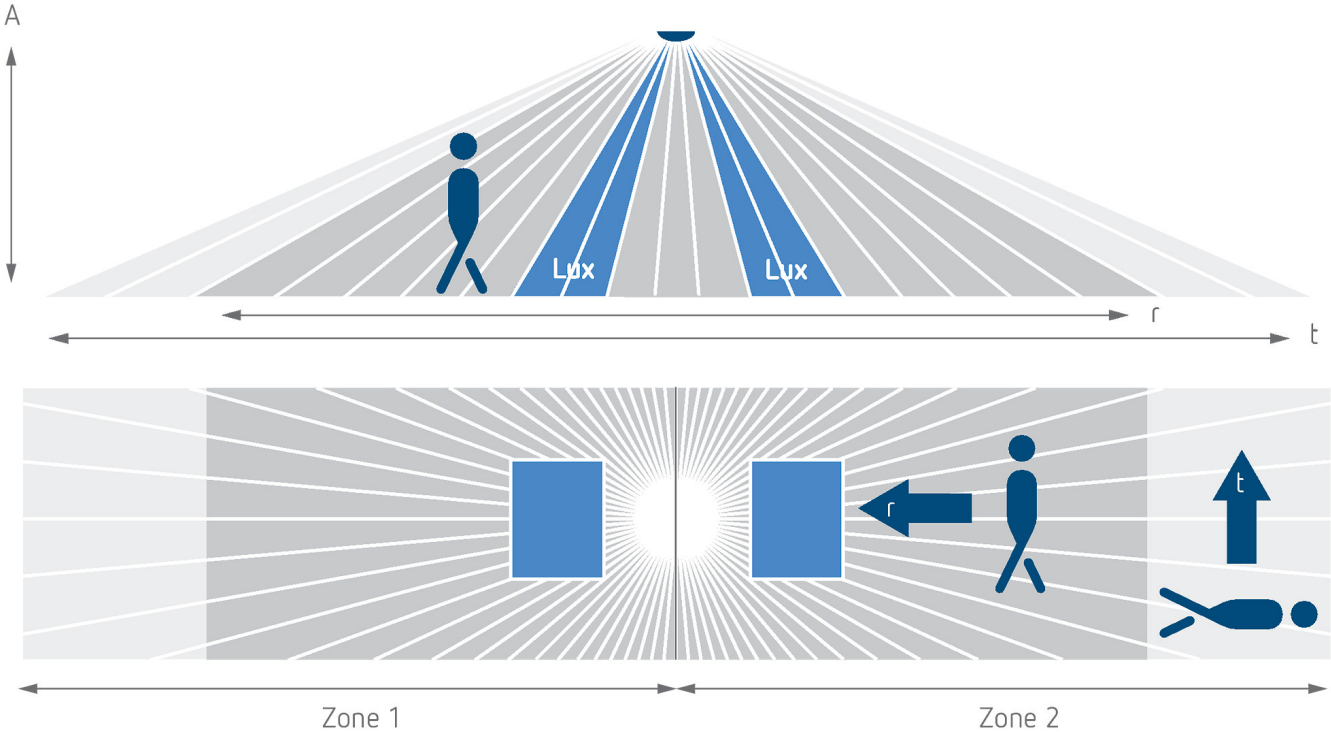

Erfassungsbereich nach Sensnorm IEC 63180

Montagehöhe (A)	Quer gehend (T)	Frontal gehend (R)
2,5 m	215 m² | 43 m x 5 m	62 m² | 14,8 m x 4,2 m
6 m	550 m² | 50 m x 11 m	495 m² | 45 m x 11 m
15 m	800 m² | 40 m x 20 m	600 m² | 30 m x 20 m

thePassa P360 DALI-2 S UP WH

Artikel-Nr.: 2010390

Maßbilder

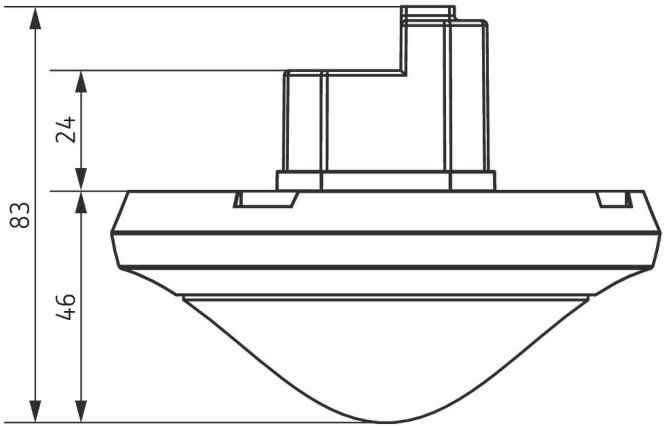

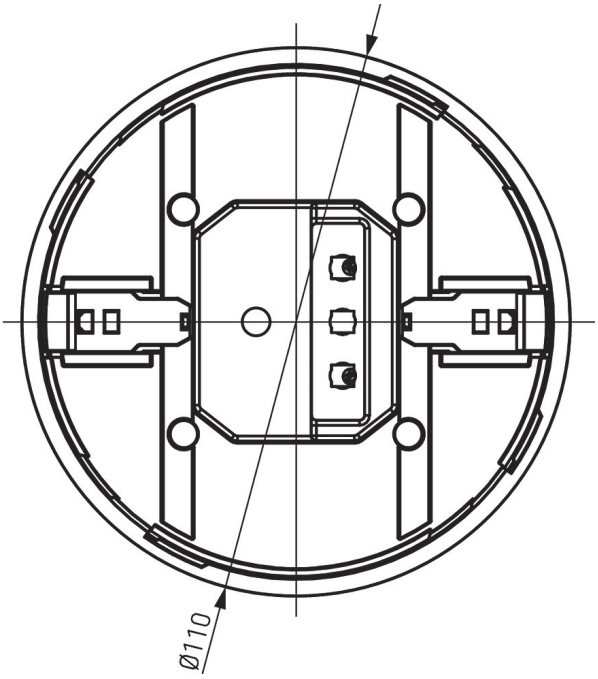

Zubehör

theSenda P
Artikel-Nr.: 9070910

theSenda S
Artikel-Nr.: 9070911

AP-Rahmen 110A WH
Artikel-Nr.: 9070912

Abdeckclip
Artikel-Nr.: 9070921

QuickSafe Ballschutzkorb
Artikel-Nr.: 9070531

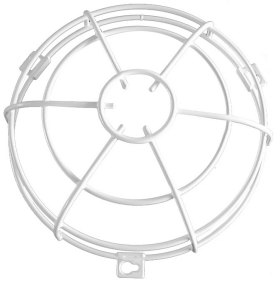

theSenda B
Artikel-Nr.: 9070985

Cover 110 GR
Artikel-Nr.: 9070591

Decken-Einbaudose 68A
Artikel-Nr.: 9070992

Zubehör

AP-Rahmen 110A BK
Artikel-Nr.: 9070600

Cover 110 BK
Artikel-Nr.: 9070851